Kine Style

AQUALIGHT

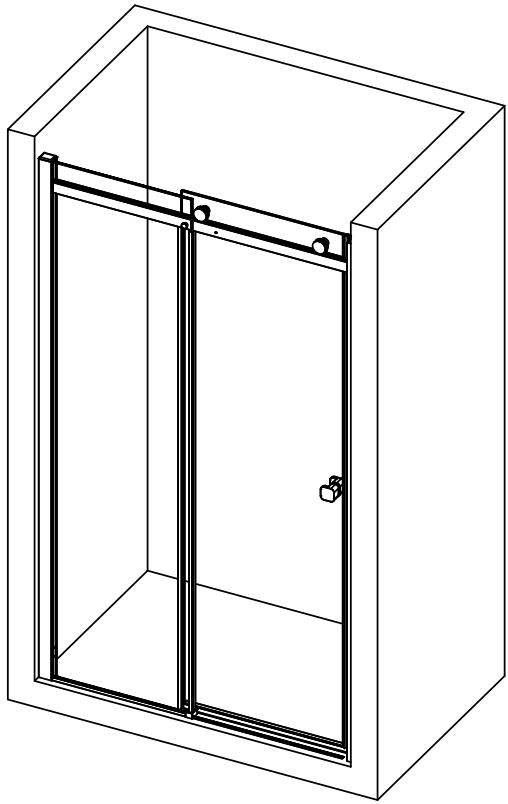

Instructions de montage-
Nettoyage et entretien- FR

Instructions Manual-
Cleaning and maintenance- GB

Istruzioni di montaggio-
Pulizia e manutenzione- IT

Montageinstructies-
Reiniging en onderhoud- NL

Instrucciones de montaje-
Limpieza y mantenimiento- ES

Montageanweisungen-
Reinigung und wartung- D

DES1046-H

Avant l'installation
Before installation
Prima dell'installazione
Voor de installatie
Antes de la instalación
Vor der Installation

Nous vous remercions d'avoir choisi notre produit

Thank you for choosing our product

Vi ringrazioma per aver scelto un nostro prodotto

Wij danken u dat u voor ons product heeft gekozen

Le agradecemos que haya elegido un producto nuestro

Vielen Dank, dass Sie sich für unser Produkt entschieden haben

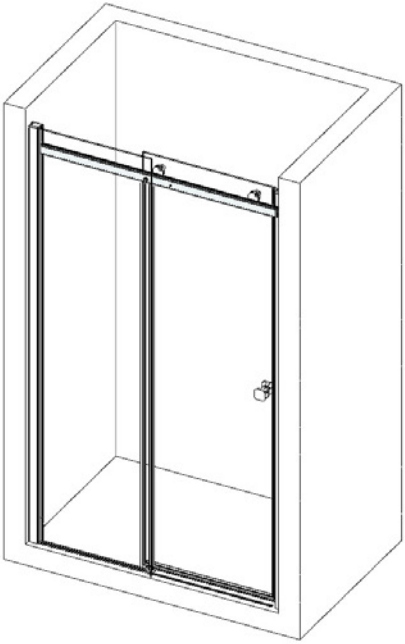

FR IMPORTANT
Avant de commencer l'installation, lire ce livret d'instructions.

GB IMPORTANT
Before starting the installation, please read this instructions booklet.

IT IMPORTANTE
Prima di iniziare l'installazione leggere il presente libretto istruzioni.

NL BELANGRIJK
Lees dit instructieboekje voordat u met de installatie begint.

ES IMPORTANTE
Antes de empezar con la instalación lea el manual de instrucciones.

D WICHTIG
Lesen Sie diese Bedienungsanleitung, bevor Sie mit der Installation beginnen

Avant l'installation
Prima dell'installazione
Before installation
Voor de installatie
Antes de la instalación
Vor der Installation

FR

- Une fois les composants retirés des emballage, vérifier visuellement qu'ils soient sans défaut.
- Signaler tout défaut au fournisseur avant l'assemblage des différentes parties de l'installation.
- Il ne sera possible d'accepter les réclamations relatives à des imperfections du produit qu'A CONDITION que celles-ci soient signalées avant l'assemblage des différentes parties et avant l'installation.

GB

- Once the components have been removed from the packaging, visually check that they are not damaged/defected.
- Report any defects to the supplier before assembling the different parts of the installation.
- Product parts will only be accepted as defected if they are reported before assembly of the different parts and before installation.

IT

- Dopo aver rimosso i componenti dagli imballi, verificare visivamente che gli stessi non presentino difetti.
- Qualsiasi difetto deve essere segnalato al fornitore prima dell'assemblaggio delle varie parti e dell'installazione.
- Qualsiasi reclamo relativo a imperfezioni del prodotto sarà accettato SOLO se segnalato prima dell'assemblaggio delle varie parti e dell'installazione.

NL

- Controleer visueel na de onderdelen uit de verpakking te hebben gehaald of de componenten defecten vertonen.
- Elk defect moet worden gemeld aan de leverancier vóór montage van de verschillende onderdelen en installatie.
- Eventuele klachten over onvolmaaktheden van het product worden UITSLUITEND geaccepteerd indien gemeld vóór de montage van de verschillende onderdelen en installatie.

ES

- Después de haber quitado los embalajes, comprobar visualmente que los componentes no presenten defectos.
- Cualquier defecto debe ser indicado al proveedor antes del ensamblaje de las diferentes partes y de la instalación, en un plazo de 24 horas.
- Cualquier reclamación relativa a imperfecciones del producto será aceptada SOLAMENTE si se indica antes del ensamblaje de las diferentes partes y de la instalación, dentro del plazo indicado.

D

- Führen Sie, nachdem alle Bestandteile ausgepackt sind, eine Sichtprüfung durch, um sicherzustellen, dass sie keine Mängel aufweisen.
- Melden Sie eventuelle Mängel dem Lieferanten, bevor Sie die verschiedenen Teile montieren.
- Beanstandungen von Produktmängeln können NUR DANN akzeptiert werden, wenn sie vor der Montage der verschiedenen Teile und vor dem Einbau gemeldet werden.

Table des matières
Table of contents
Indice
Inhoudstafel
Índice
Inhaltsverzeichnis

FR
- Composants fournis Pag. 5
- Séquence de montage Pag. 13
- Informations sur l'utilisation Pag. 42
- Nettoyage et entretien Pag. 44

GB
- Usage information Pag. 5
- Assembly sequence Pag. 13
- Supplied components Pag. 42
- Cleaning and maintenance Pag. 44

IT
- Componenti fornitura Pag. 5
- Sequenza di montaggio Pag. 13
- Informazioni sull'utilizzo Pag. 42
- Pulizia e manutenzione Pag. 44

NL
- Geleverde onderdelen Pag. 5
- Montagevolgorde Pag. 13
- Informatie over het gebruik Pag. 42
- Reiniging en onderhoud Pag. 44

ES
- Componentes entregados Pag. 5
- Secuencia de montaje Pag. 13
- Informaciones sobre el uso Pag. 42
- Limpieza y mantenimiento Pag. 44

D
- Gelieferte Komponenten Pag. 5
- Montagereihenfolge Pag. 13
- Informationen über die Verwendung Pag. 42
- Reinigung und Wartung Pag. 44

Exécuter l'installation et l'assemblage
de la cabine en respectant la séquence illustrée

Perform the installation and assembly of the enclosure
following the step by step instructions.

Eseguire l'installazione e l'assemblaggio della cabina
chiusura rispettando la sequenza illustrata.

Voer de installatie en montage van de douchecabine
in de aangegeven volgorde uit

Realizar la instalación y el ensamblaje de la cabina
respetando la secuencia ilustrada.

Führen Sie den Einbau und Montage der Kabine
in der angegebenen Reihenfolge durch

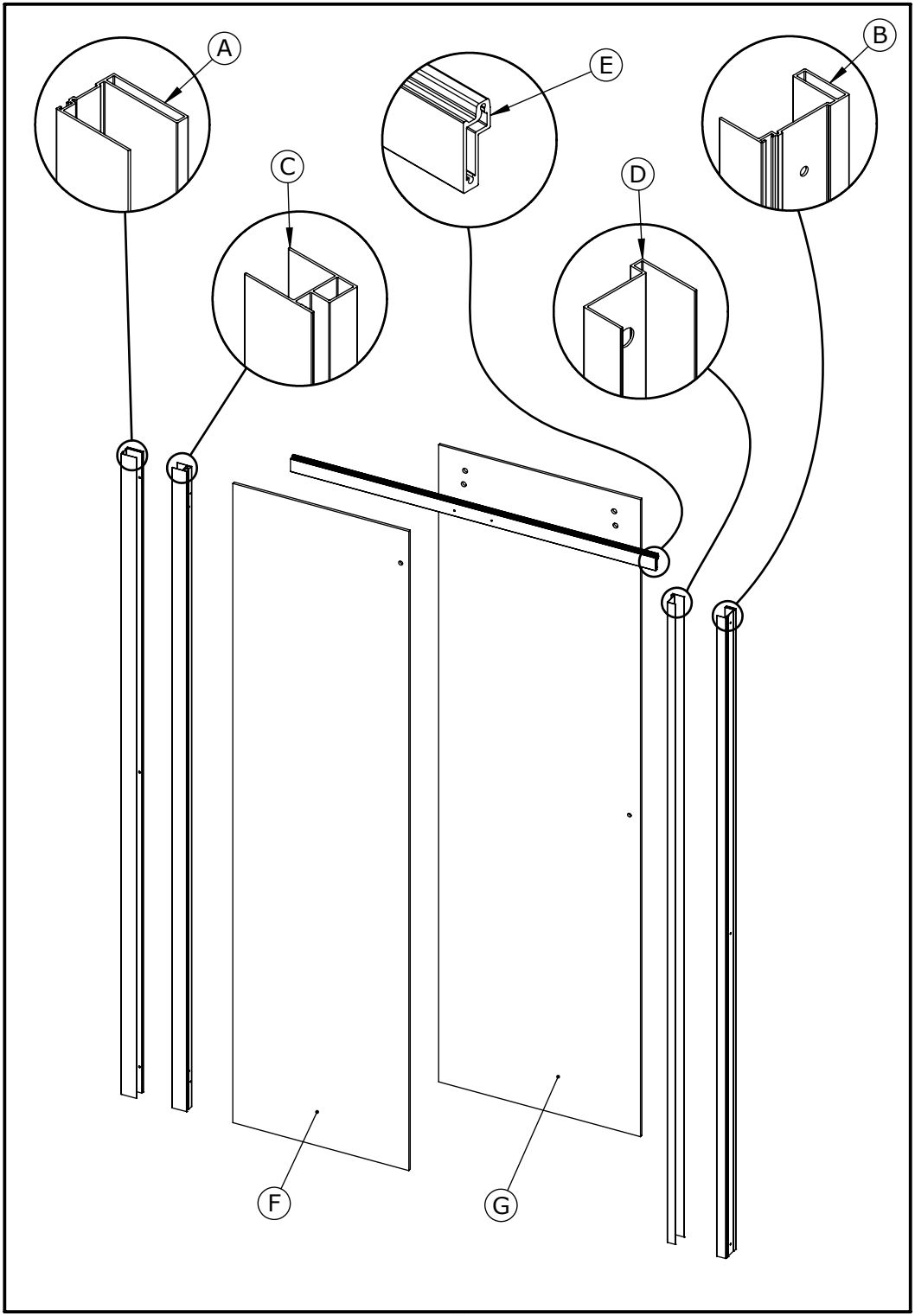
A
B
C
D
E
F
G

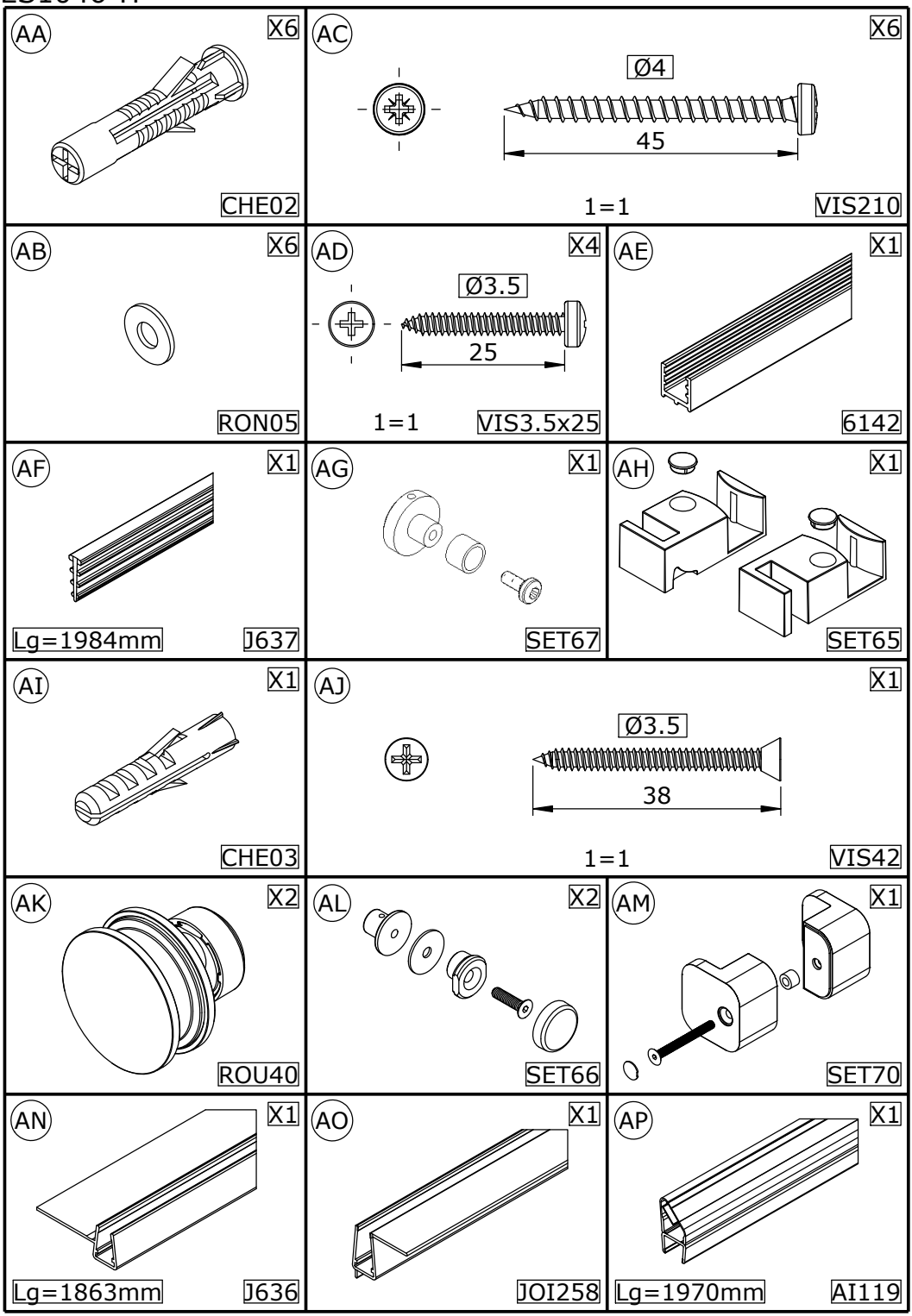
AA
X6
CHE02
AC
X6
Ø4
45
1=1
VIS210
AB
X6
RON05
AD
X4
Ø3.5
25
1=1
VIS3.5x25
AE
X1
6142
AF
X1
Lg=1984mm
J637
AG
X1
SET67
AH
X1
SET65
AI
X1
CHE03
AJ
X1
Ø3.5
38
1=1
VIS42
AK
X2
ROU40
AL
X2
SET66
AM
X1
SET70
AN
X1
Lg=1863mm
J636
AO
X1
JOI258
AP
X1
Lg=1970mm
AI119

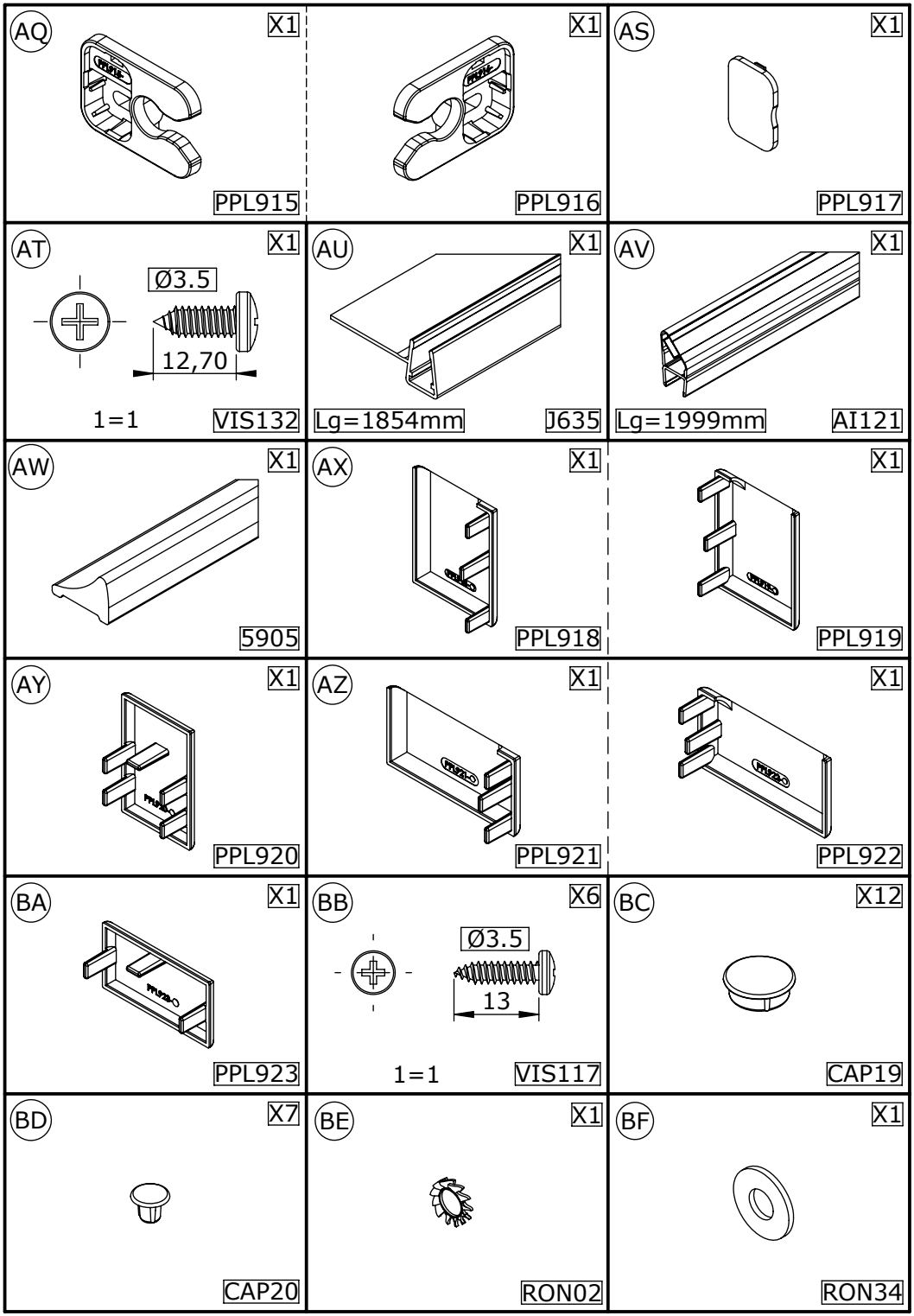
AQ
X1
PPL915
X1
PPL916
AS
X1
PPL917
AT
X1
Ø3.5
12,70
1=1
VIS132
AU
X1
Lg=1854mm
J635
AV
X1
Lg=1999mm
AI121
AW
X1
5905
AX
X1
PPL918
X1
PPL919
AY
X1
PPL920
AZ
X1
PPL921
X1
PPL922
BA
X1
PPL923
BB
X6
Ø3.5
13
1=1
VIS117
BC
X12
CAP19
BD
X7
CAP20
BE
X1
RON02
BF
X1
RON34

MATERIEL NECESSAIRE - TOOLS REQUIRED - MATERIALE NECESSARIO
BENODIGD GEREEDSCHAP - HERRAMIENTAS NECESARIAS - BENOTIGTE WERKZEUGE

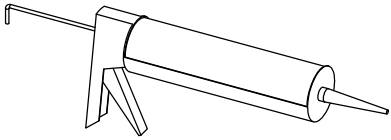

Colle polyuréthane - Polyurethane glue
Colla poliuretano - Lijm polyurethaan
Pegamento poliuretano - Polyurethan-Klebstoff

Non acétique - Silicone sealant
Non acetico - Zonder azijnzuur
No acética - Nicht essigsauer

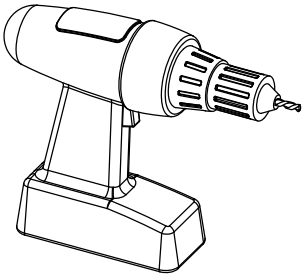

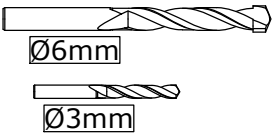

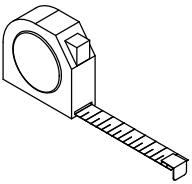

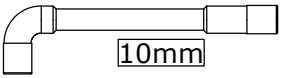

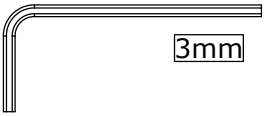

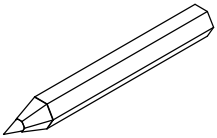

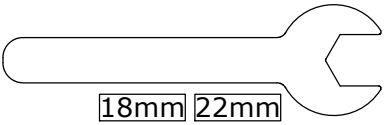

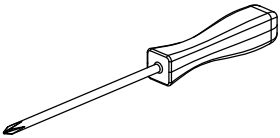

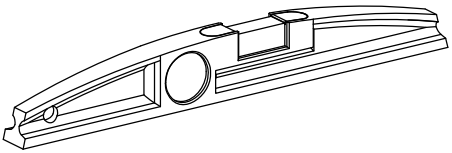

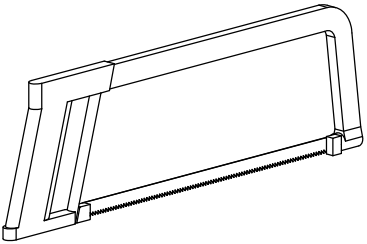

REVERSIBILITE / REVERSIBLE / REVERSIBILITA
OMKEERBAARHEID / REVERSIBILITA / WAHLWEISE MONTAGE

MONTAGE A GAUCHE / LEFT INSTALLATION
MONTAGGIO A SINISTRA / MONTAGE LINKS
MONTAJE A LA IZQUIERDA / MONTAGE LINKS

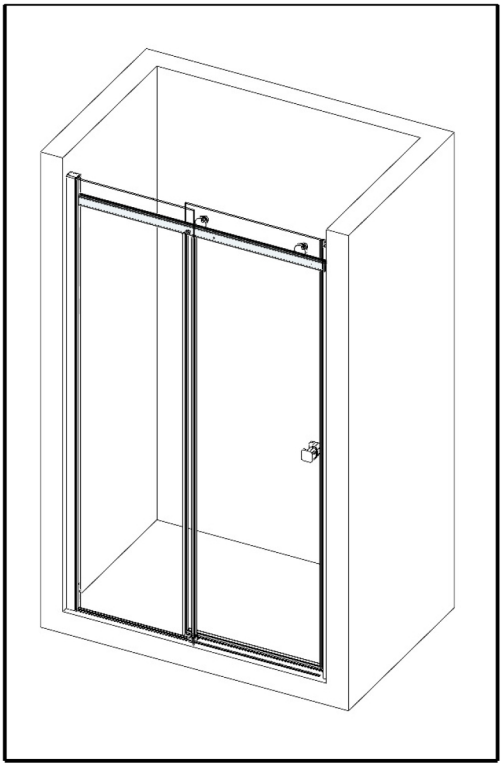

MONTAGE A DROITE / RIGHT INSTALLATION
MONTAGGIO A DESTRA / MONTAGE RECHTS
MONTAJE A LA DERECHA / MONTAGE RECHTS

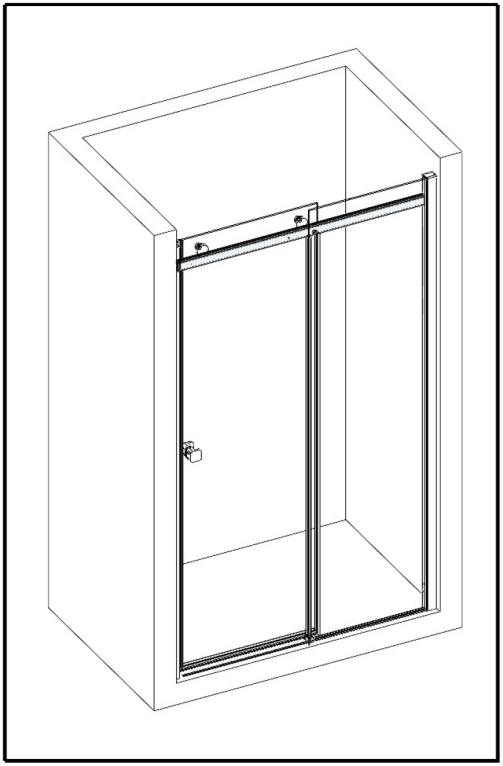

Vous avez la possibilité de réaliser un montage à droite ou un montage à gauche. Notre notice d'installation décrit un montage à gauche. si vous voulez réaliser un montage à droite, il vous suffit d'inverser le montage.

You have the option of mounting on the right or on the left. our installation instructions describe mounting on the left. if you want to mount on the right, simply reverse the mounting.

Avete la possibilità di effetture il montaggio a destra o a sinistra. Il nostro manuale descrive il montaggio a sinistra. Se volete realizzare il montaggio a destra è sufficiente invertire varie fasi di montaggio.

U kunt de cabine rechts of links monteren. Onze handleiding beschrijft de linkse montage van de cabine. Keer de montage am ais u de cabine rechts wilt monteren.

Puede realizar un montaje a la derecha o un montaje a la izquierda. Nuestra folleto de instalaci6n describe un montaje a la izquierda. Si desea montar su cabina a la derecha solo tendra que realizar el montaje al contrario.

Sie haben die Moglichkeit, eine Montage auf der linken Seite oder eine Montage auf der rechten Seite durchzuführen. Unsere Montageanleitung beschreibt eine Montage auf der linken Seite. Wenn Sie die Montage lieber auf der rechten Seite durchführen wollen, müssen Sie nur den Montageprozess umkehren.

Remarque importante - Important note
Nota importante - Belangrijke opmerking
Nota importante - Wichtiger Hinweis

Avant de commencer le montage, fermer l'eau.
Before starting the installation, turn off the water.
Prima di iniziare il montaggio chiudere l'acqua.
Sluit de watertoevoer af voordat u begint met de installatie.
Antes de empezar el montaje cierre el agua.
Stellen Sie das Wasser ab, bevor Sie mit der Installation beginnen

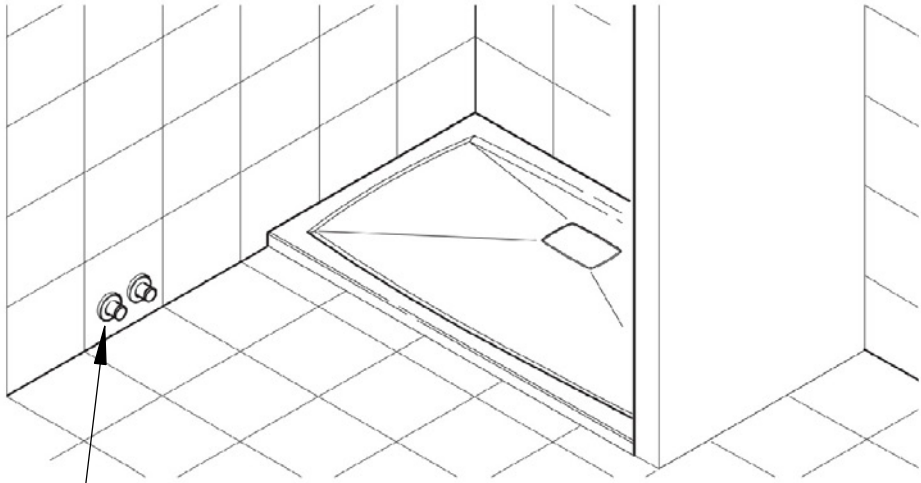

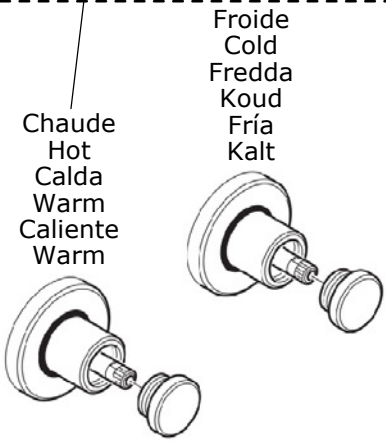

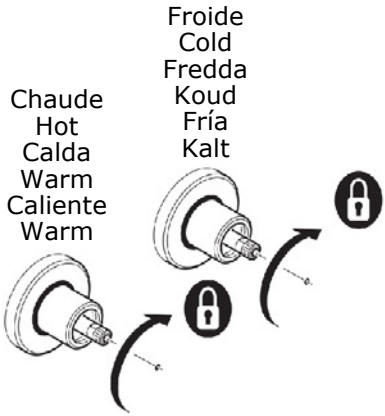

Remarque importante - Important note
Nota importante - Belangrijke opmerking
Nota importante - Wichtiger Hinweis

Vérifier que le receveur soit installé correctement (Voir les instructions de montage receveur). La paroi de douche ne permet pas de rattrapage de niveau.

Check that the shower tray is installed correctly (See shower tray installation instructions). The shower screen does not allow for a level adjustment

Vérificare che il piatto sia installato correttamente (Vedere istruzioni montaggio piatto). La pareti della cabina non consentono la regolazione di eventuali dislivelli del piatto doccia.

Zorg ervoor dat de douchebak correct is geïnstallerd (Zie instructies voor montage douchebak). De wanden van de cabine staan geen aanpassing van de oneffenheden in de douche toe.

Comprobar que el plato está instalado correctamente (Véanse las instrucciones del montaje del plato). Las paredes de la cabina no permiten la regulación de las irregularidades en la ducha.

Prüfen Sie, ob die Duschwanne korrekt montiert ist (Siehe Installationsanleitungen Duschwanne). Die Duschwand erlaubt es nicht, Höhenunterschiede auszugleichen.

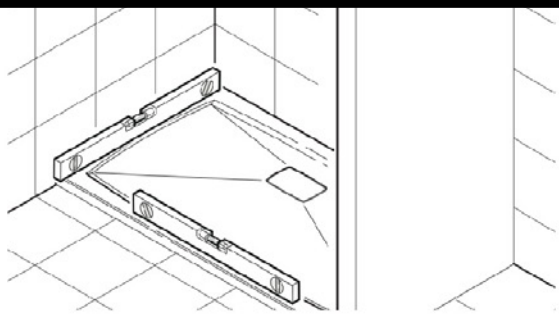

Protéger le receveur avec du carton ou du fil à bulles.

Protect the tray with cardboard or bubble wrap.

Proeggere il piatto con cartone o pluriball.

Scherm de douchebak af met karton of noppenfolie.

Proteger el plato con cartón o film alveolar.

Schützen Sie die Duschwanne mit Pappe oder Luftpolsterfolie.

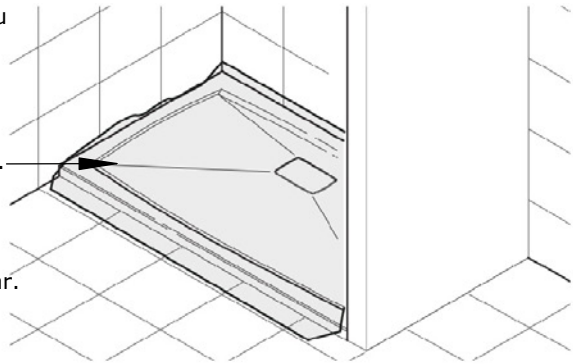

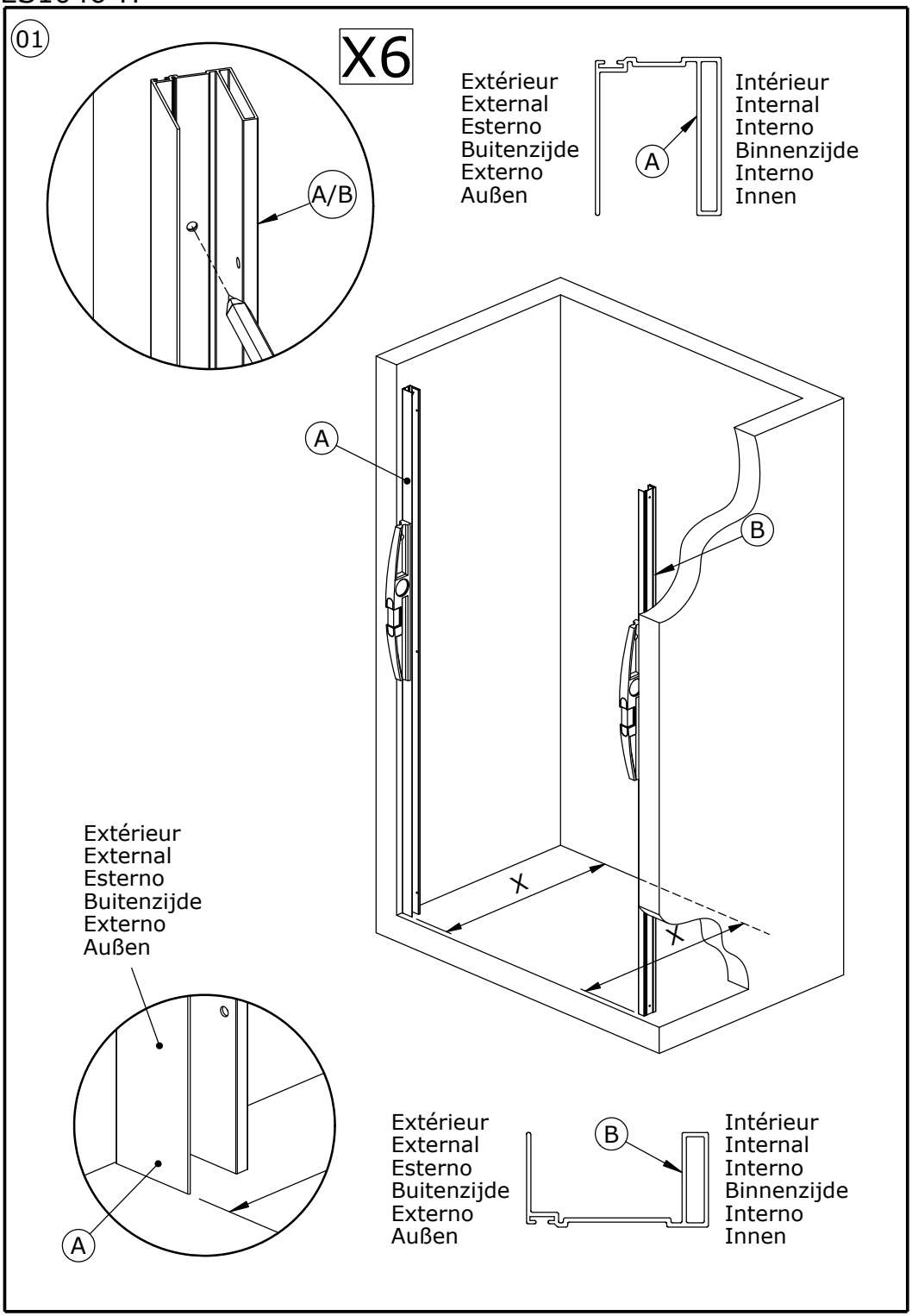
01
X6
A/B
Extérieur
External
Esterno
Buitenzijde
Externo
Außen
A
Intérieur
Internal
Interno
Binnenzijde
Interno
Innen
A
B
X
X
Extérieur
External
Esterno
Buitenzijde
Externo
Außen
A
Extérieur
External
Esterno
Buitenzijde
Externo
Außen
B
Intérieur
Internal
Interno
Binnenzijde
Interno
Innen

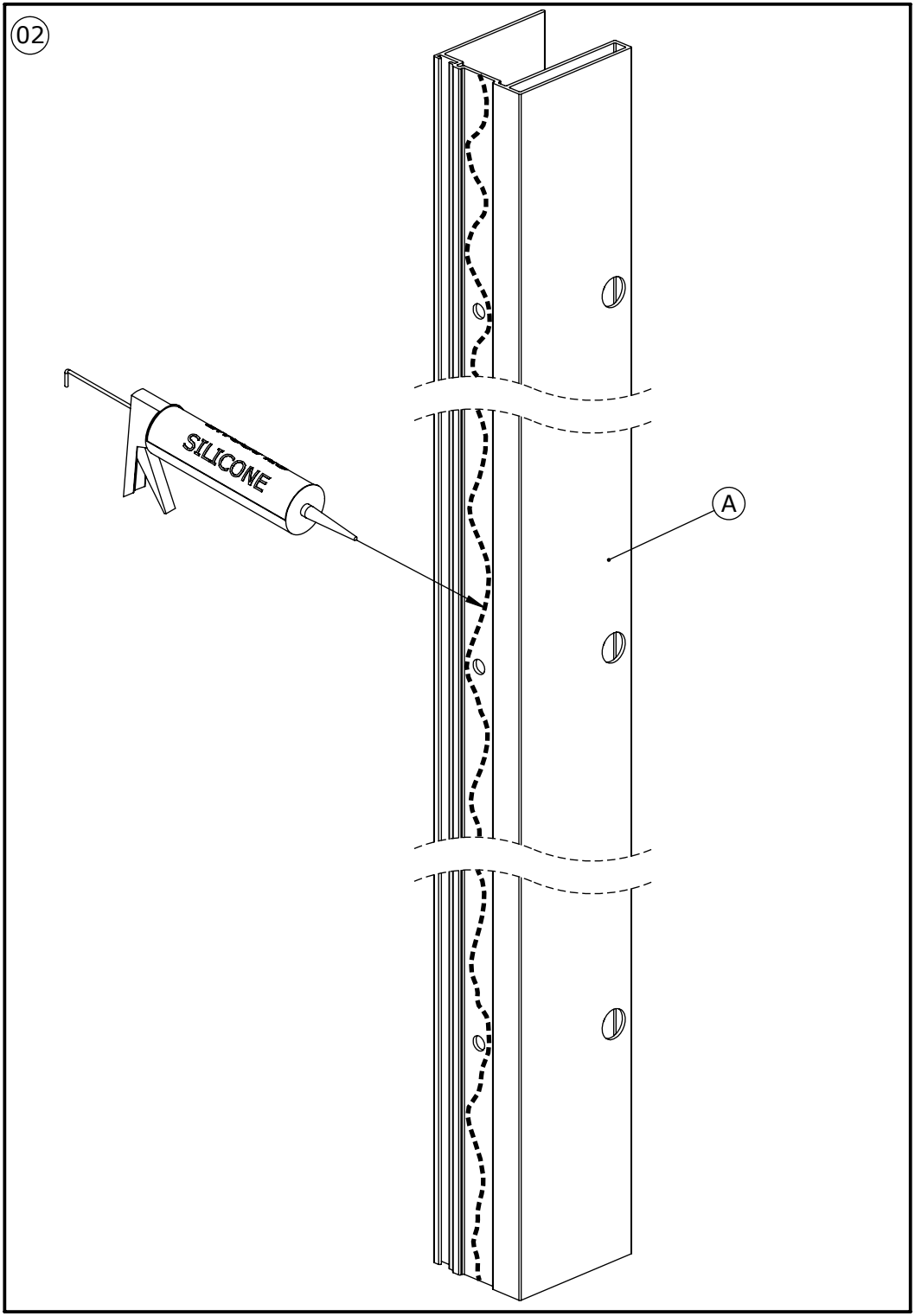
02
SILICONE
A

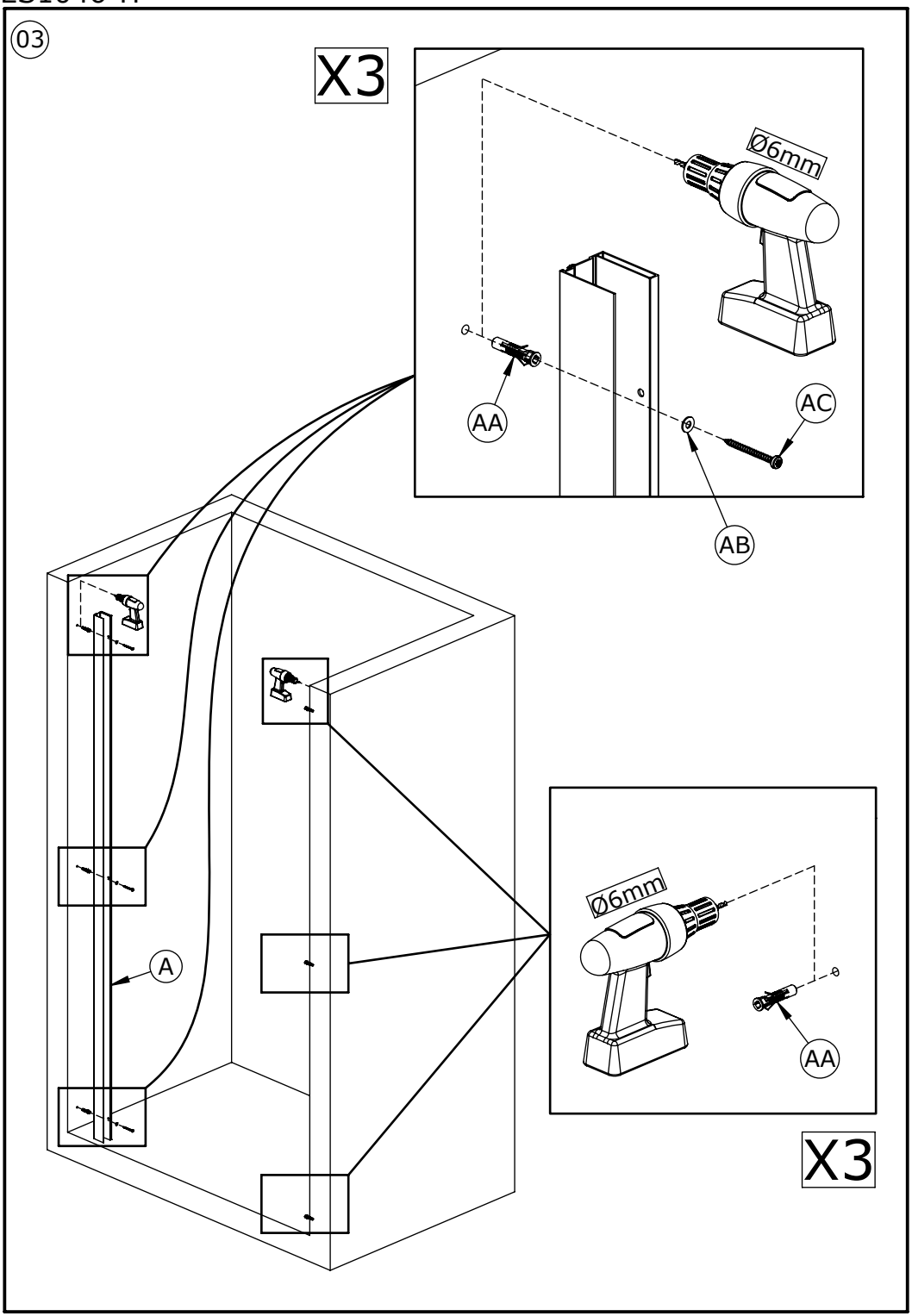
03
X3
Ø6mm
AA
AC
AB
A
Ø6mm
AA
X3

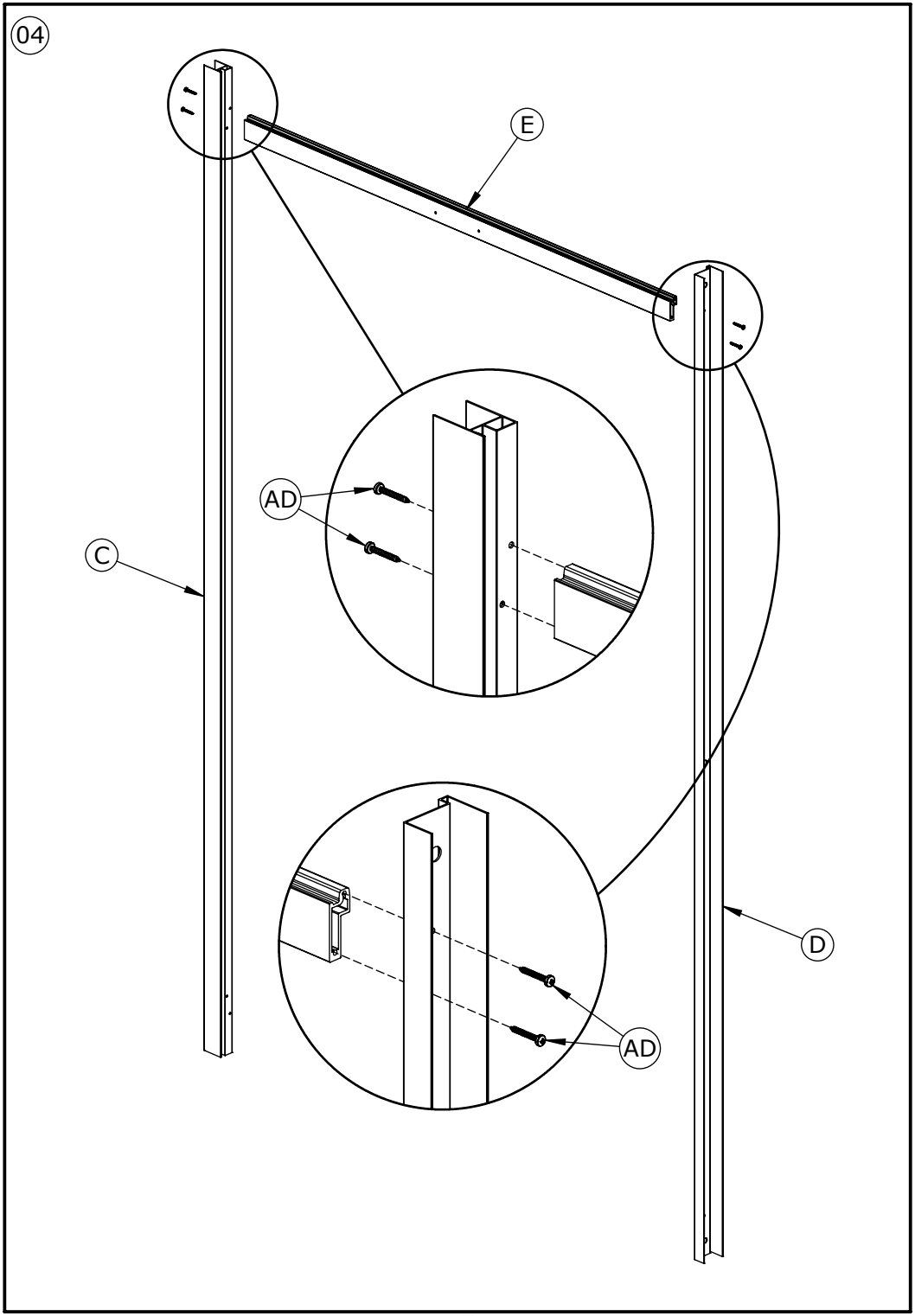
04
E
AD
C
D
AD

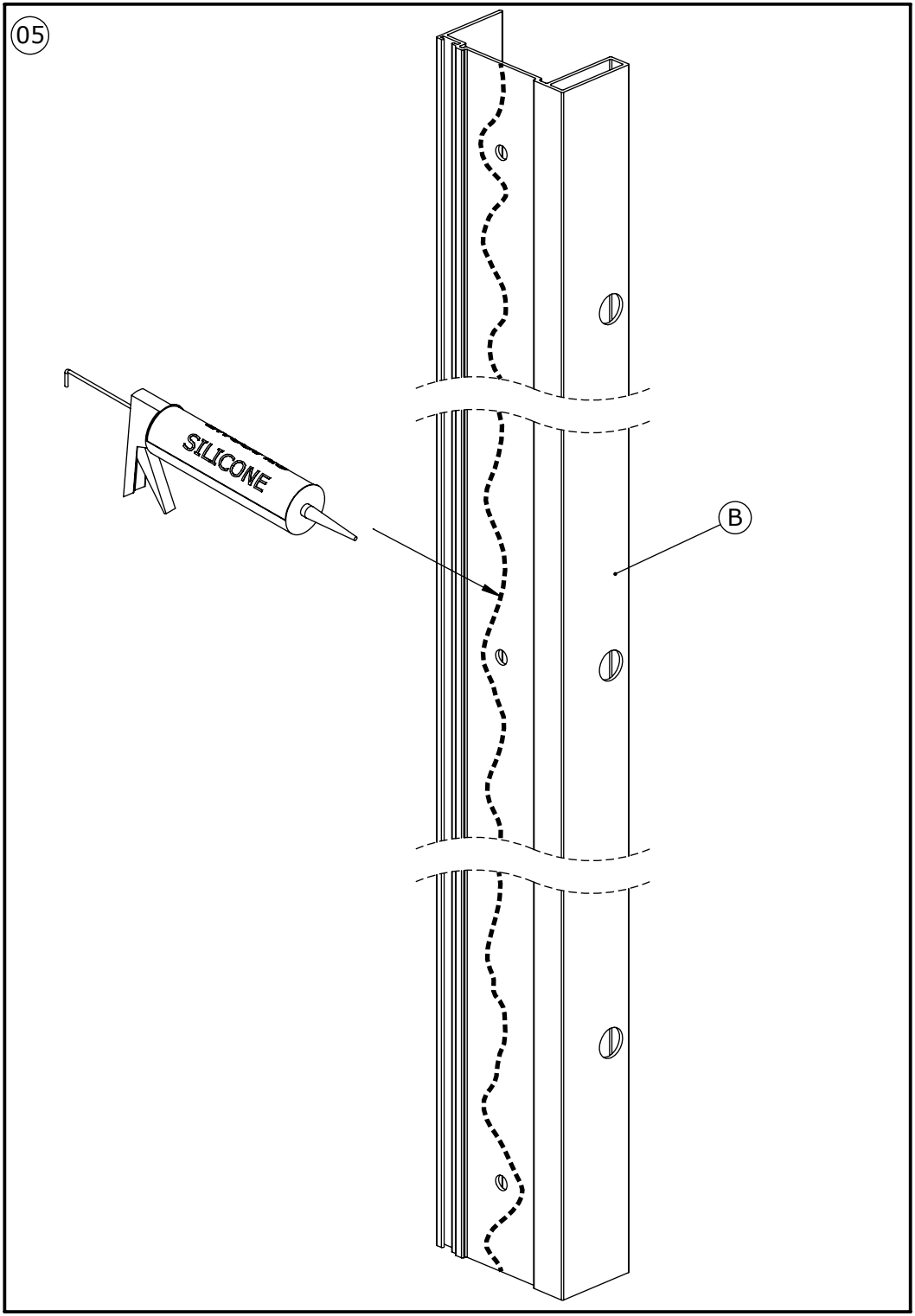
05
SILICONE
B

06

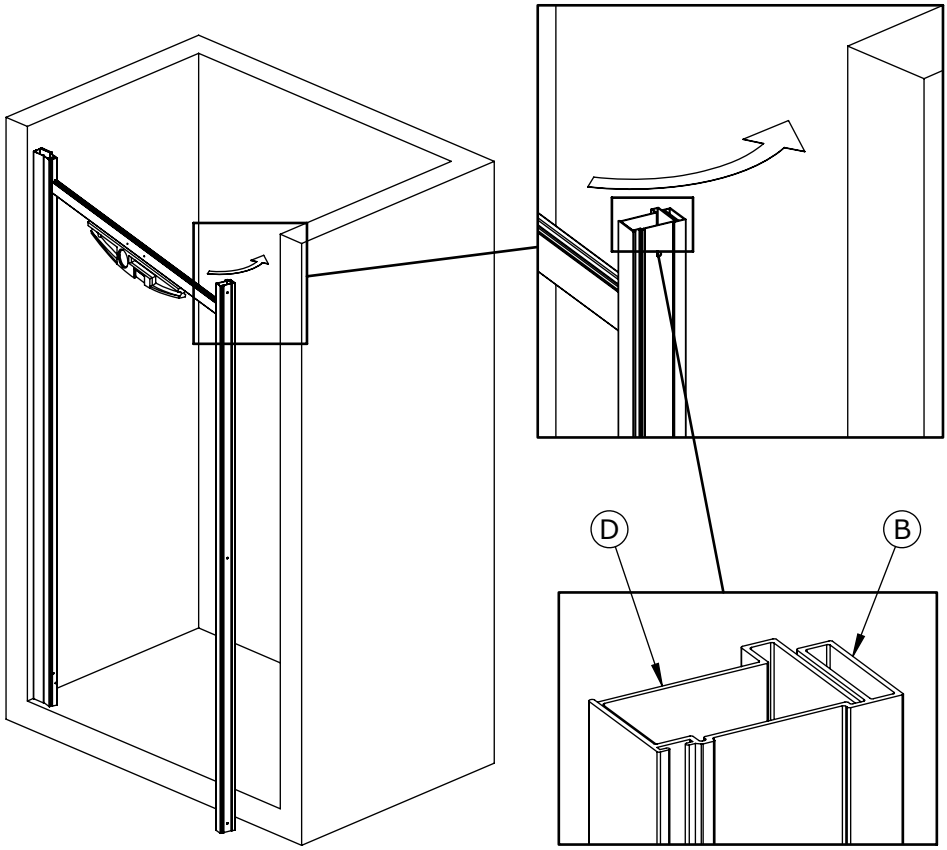

X3

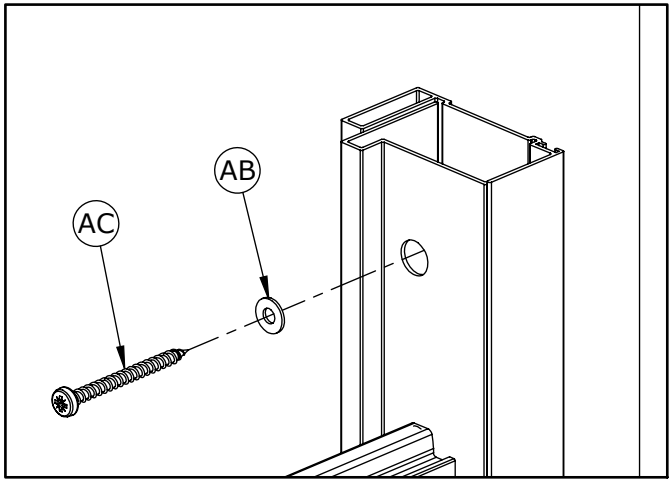

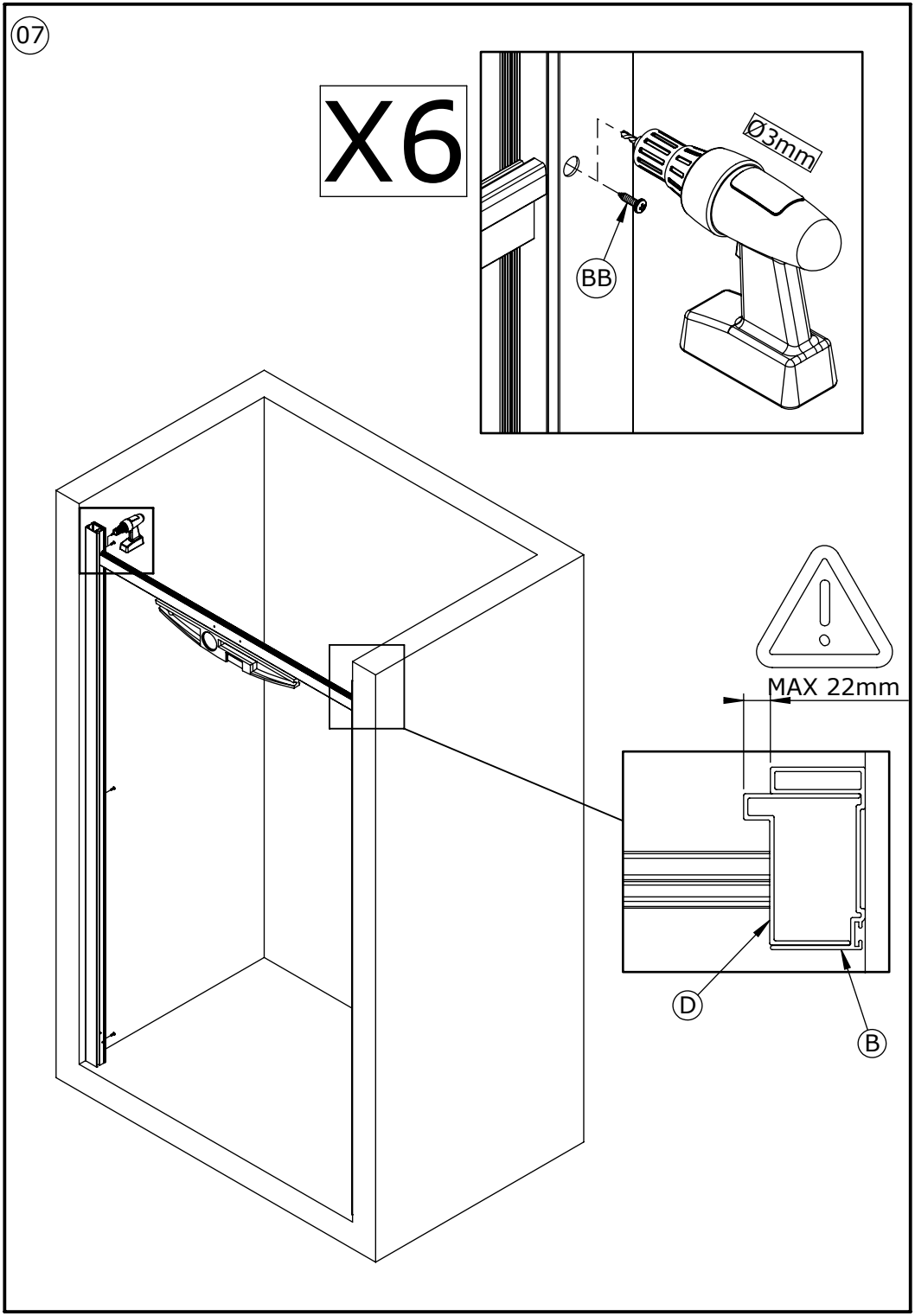
07
X6
Ø3mm
BB
MAX 22mm
D
B

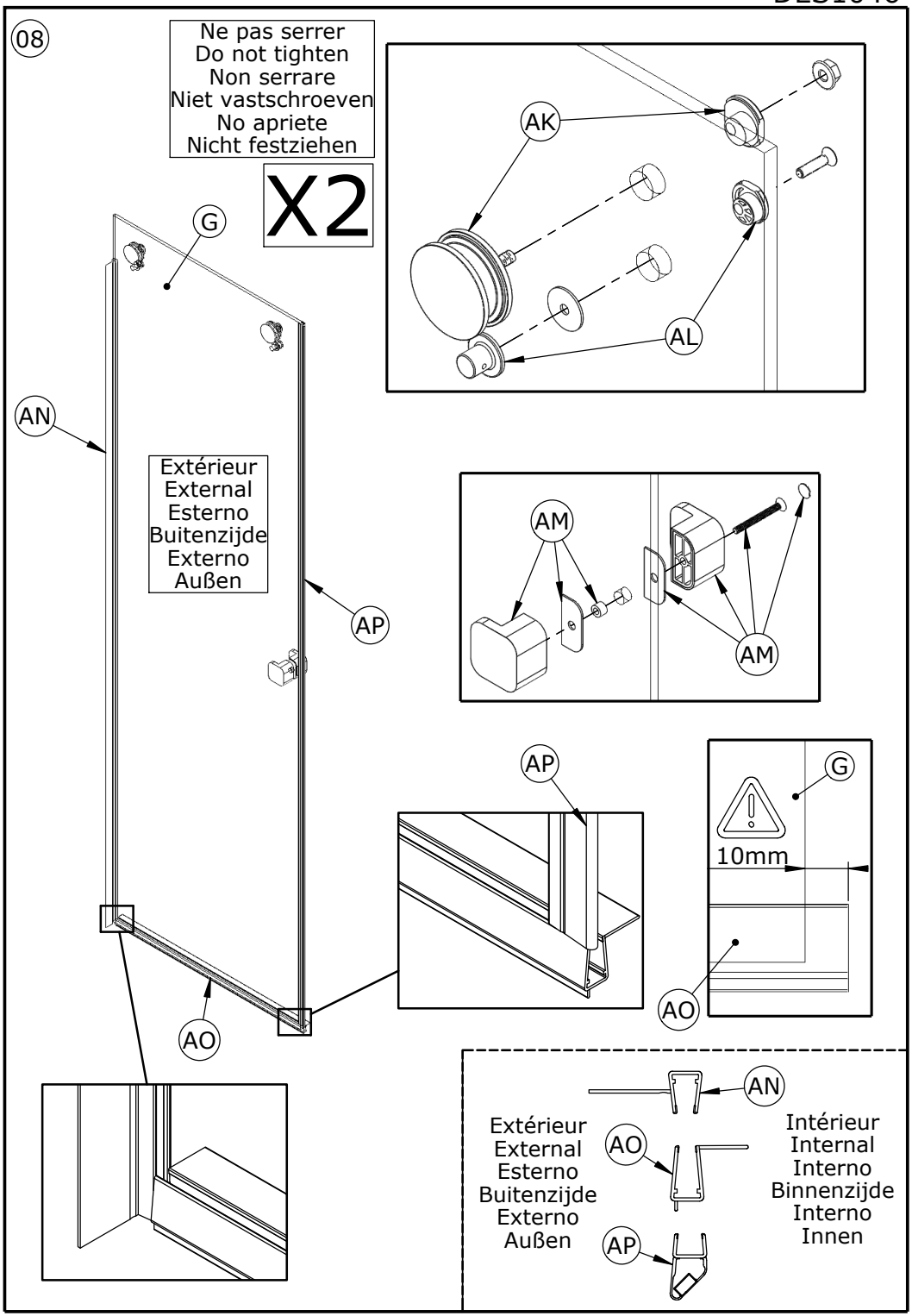
08
Ne pas serrer
Do not tighten
Non serrare
Niet vastschroeven
No apriete
Nicht festziehen
X2
G
AK
AL
AN
Extérieur
External
Esterno
Buitenzijde
Externo
Außen
AP
AM
AM
AP
G
10mm
AO
AO
AN
Extérieur
External
Esterno
Buitenzijde
Externo
Außen
AO
AP
Intérieur
Internal
Interno
Binnenzijde
Interno
Innen

Poser la porte Ⓖ à l'intérieur
Place the door Ⓖ from the inside
Posare la porta Ⓖ Dentro
Plaats het glas Ⓖ binnenzijde
Colocar la puerta Ⓖ en el interior
Tür im Innenraum abstellen Ⓖ

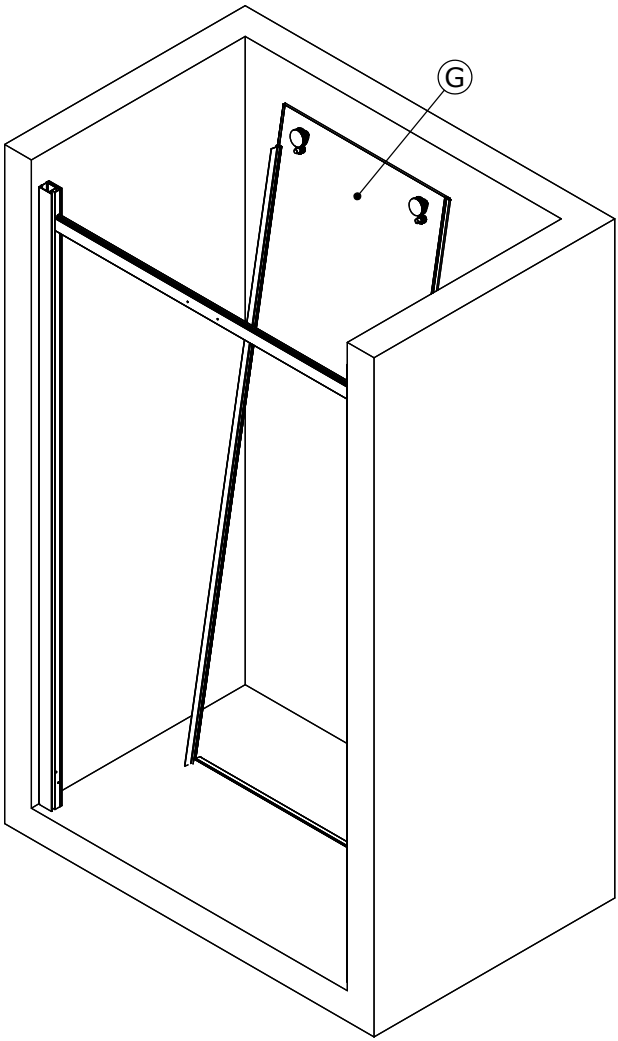

09

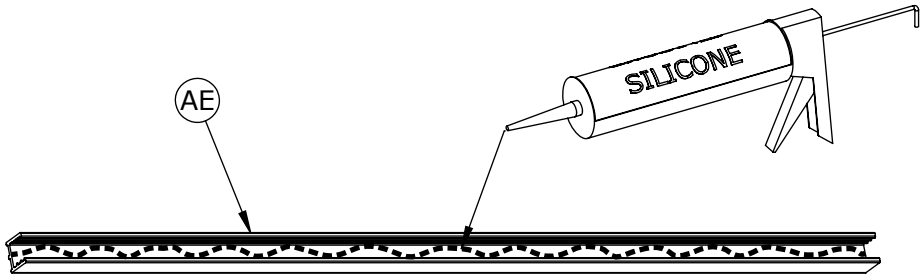

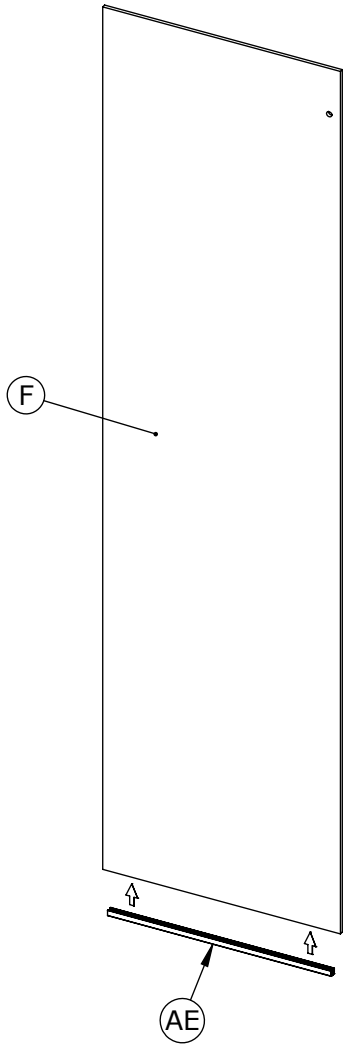

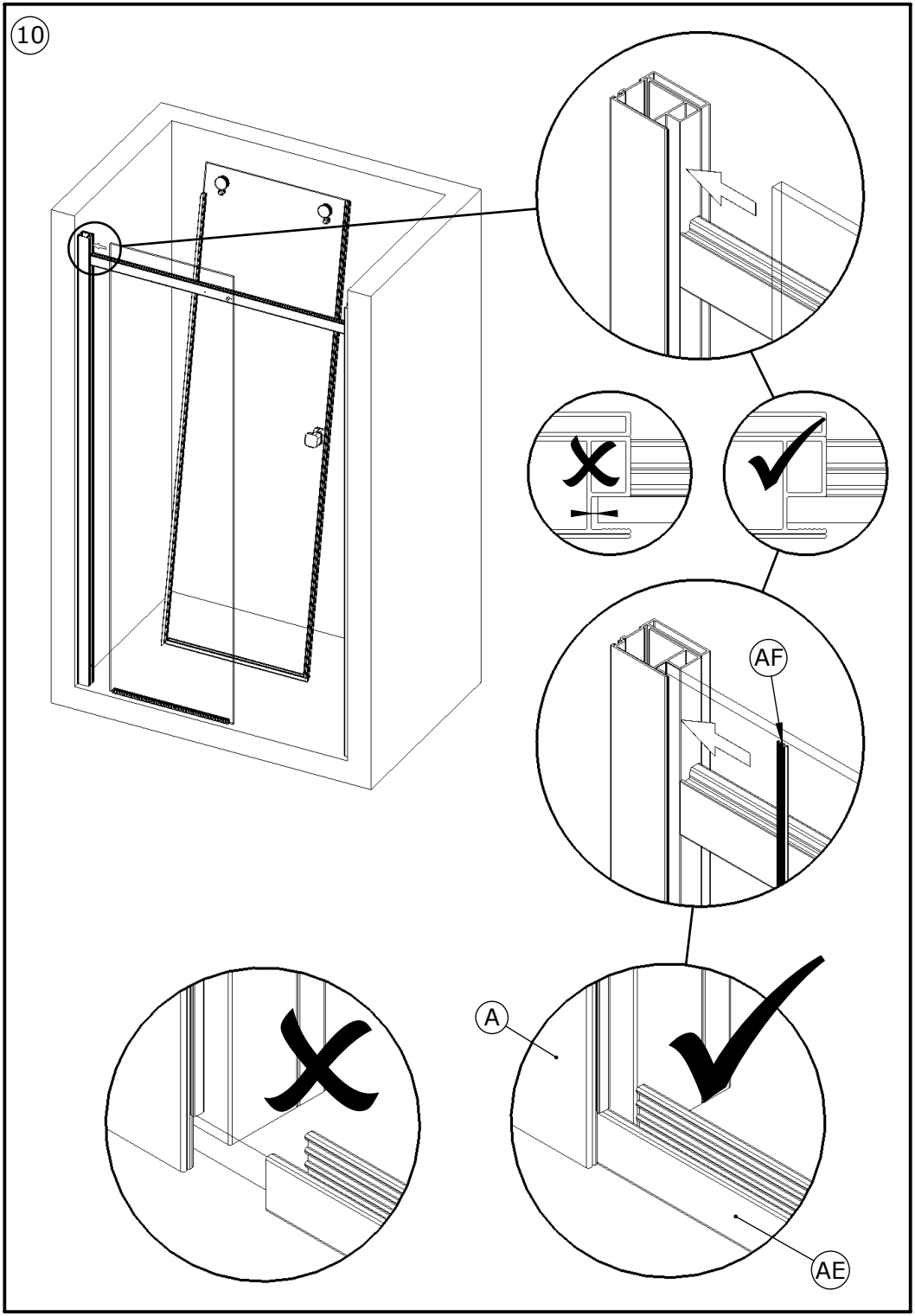
10
AF
A
AE

11

Pré-réglage avec excentrique
Adjust the screw before tightening
Regolazione primaria con eccentrico
Eerste afstelling met excentriek
Ajustar el tornillo excéntrico sin apretar
Exzenterschraube ohne Anziehen einstellen

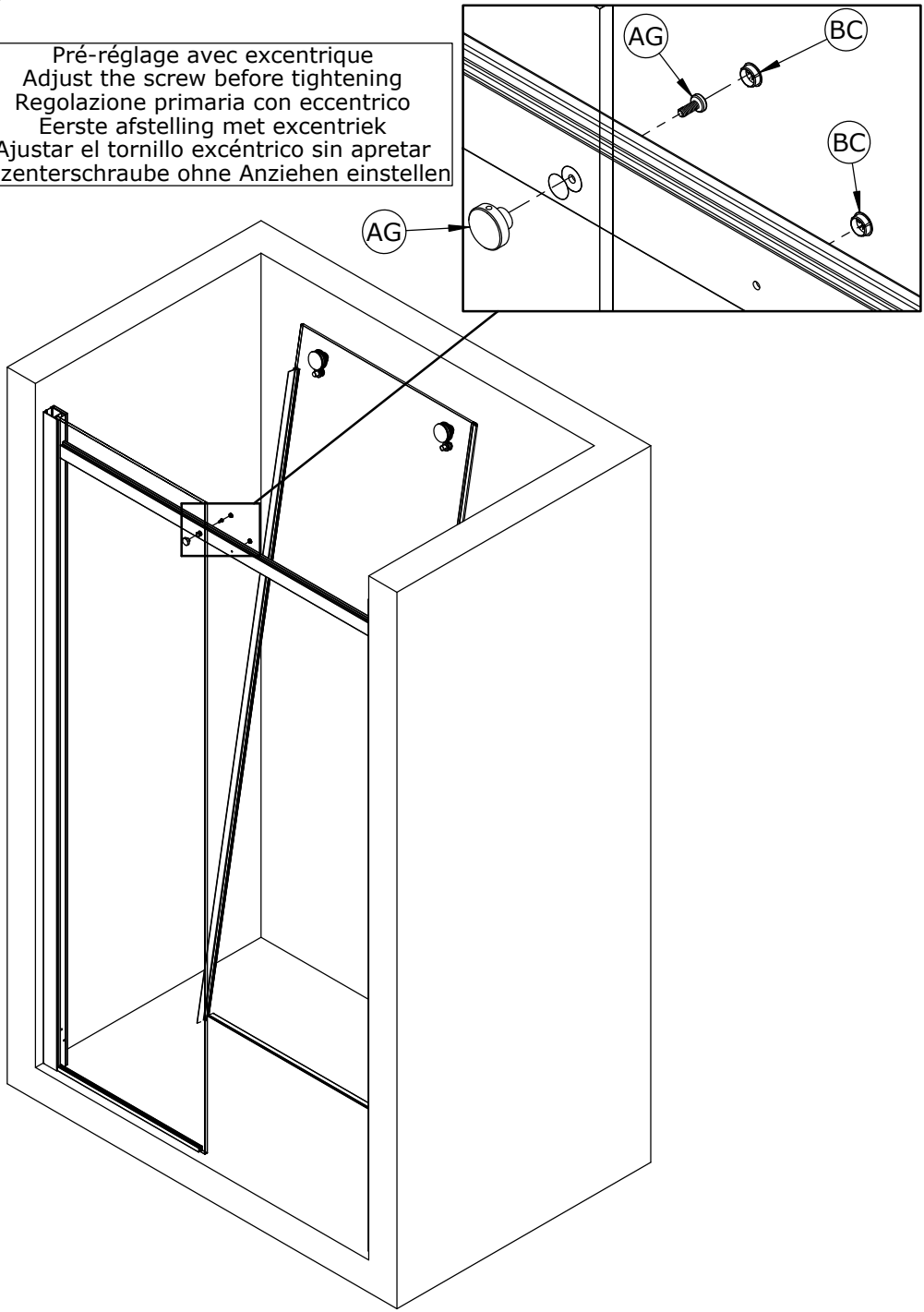

Montage avec receveur
Installation with tray
Montaggio con piatto
Assembleren met douchebak
Montaje con plato
Montage mit Empfänger

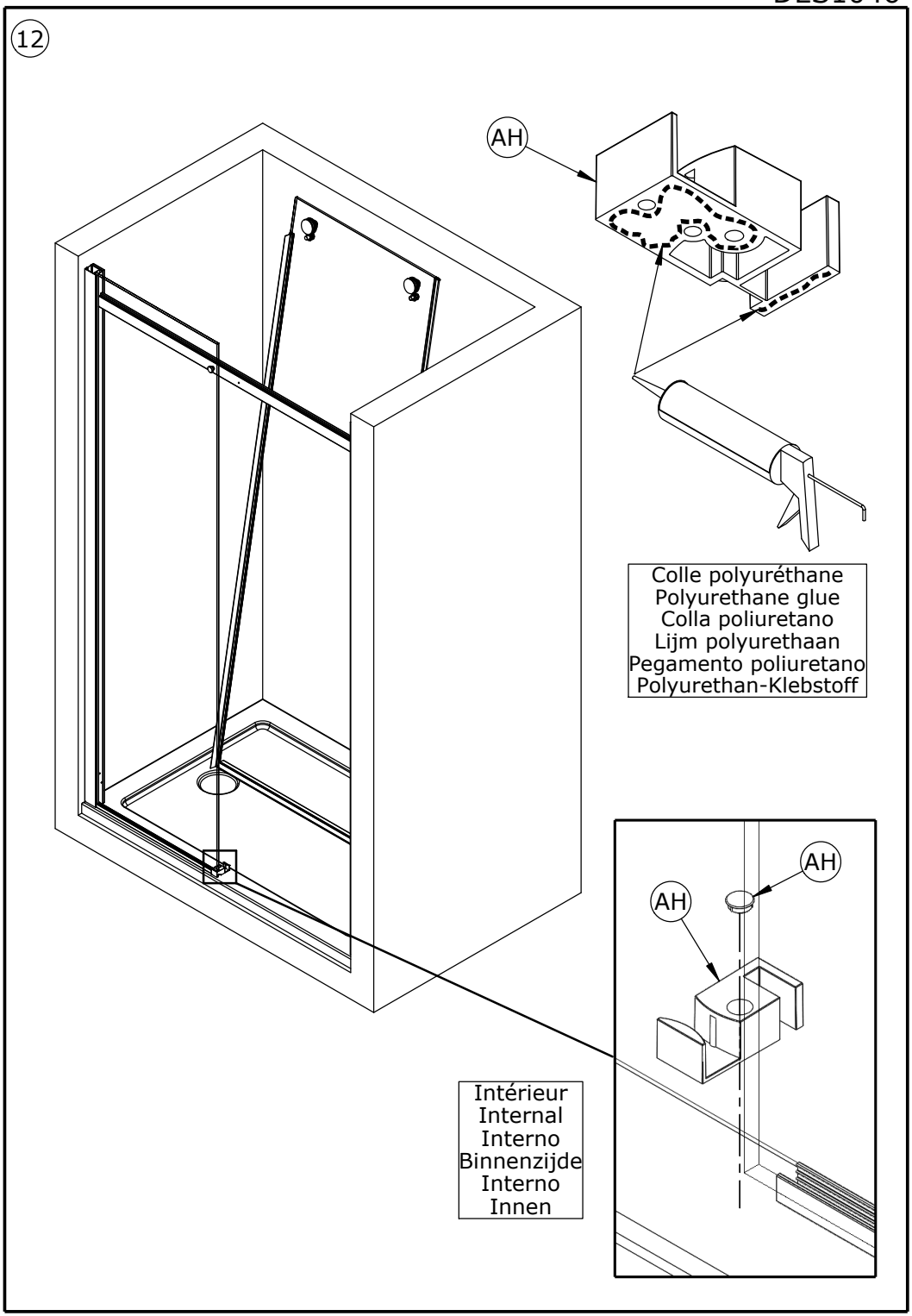
12
AH
Colle polyuréthane
Polyurethane glue
Colla poliuretano
Lijm polyurethaan
Pegamento poliuretano
Polyurethan-Klebstoff
AH
AH
Intérieur
Internal
Interno
Binnenzijde
Interno
Innen

Montage sans receveur
Installation without tray
Montaggio senza piatto
Assembleren zonder douchebak
Montaje sin plato
Montage ohne Duschwanne

12b

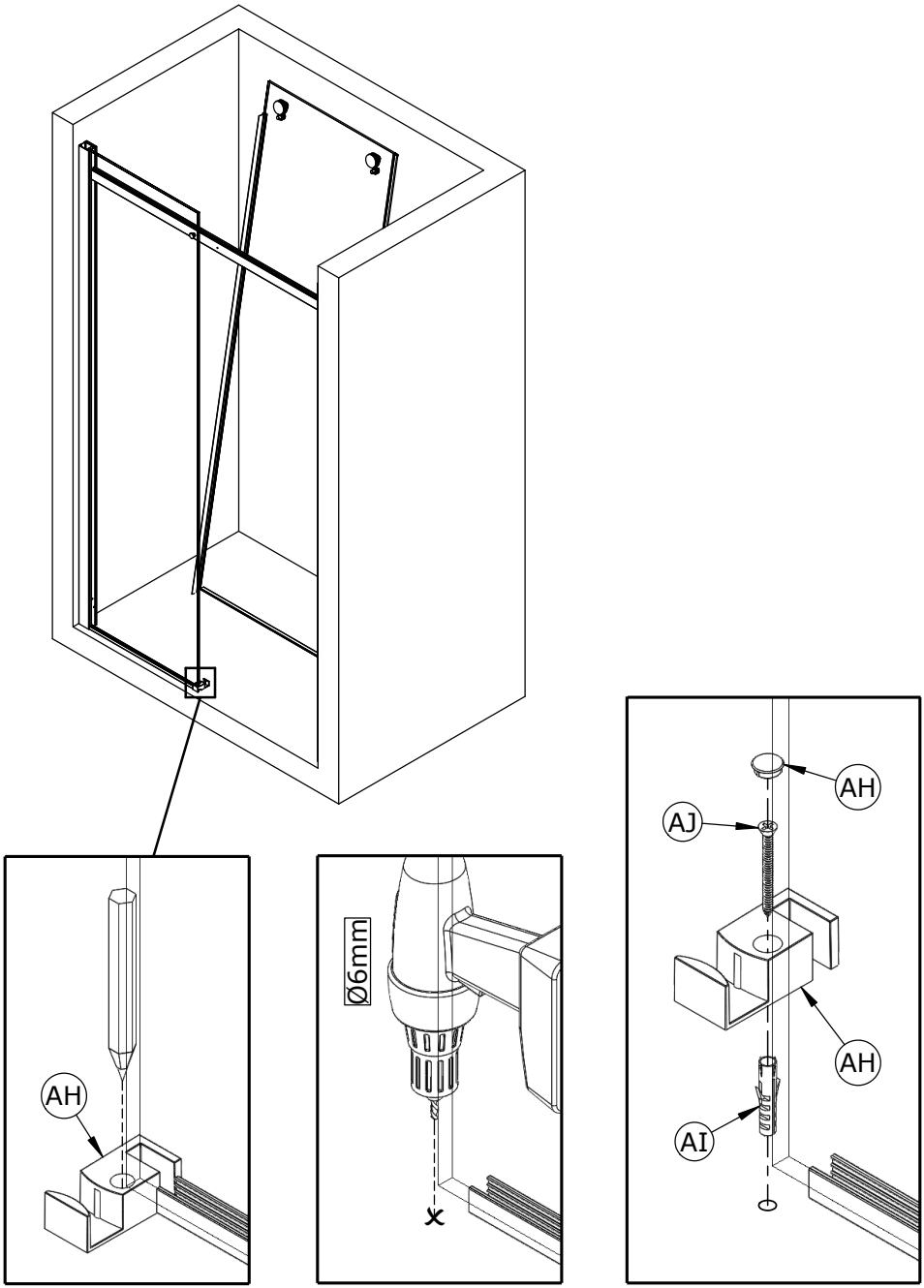

Intérieur - Internal - Interno - Binnenzijde - Interno - Innen

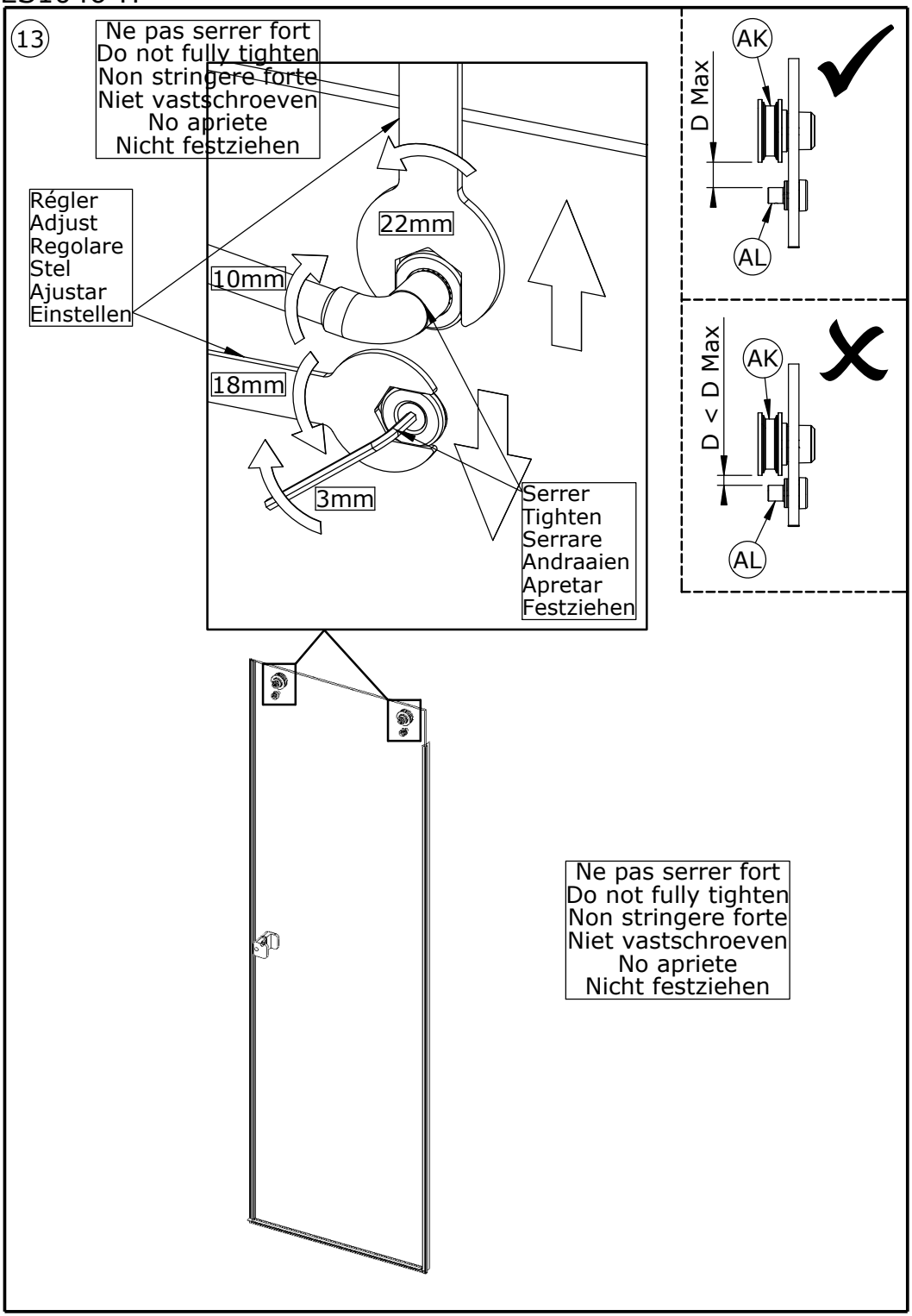
13
Ne pas serrer fort
Do not fully tighten
Non stringere forte
Niet vastschroeven
No apriete
Nicht festziehen
Régler
Adjust
Regolare
Stel
Ajustar
Einstellen
22mm
10mm
18mm
3mm
Serrer
Tighten
Serrare
Andraaien
Apretar
Festziehen
AK
D Max
AL
AK
D < D Max
AL
Ne pas serrer fort
Do not fully tighten
Non stringere forte
Niet vastschroeven
No apriete
Nicht festziehen

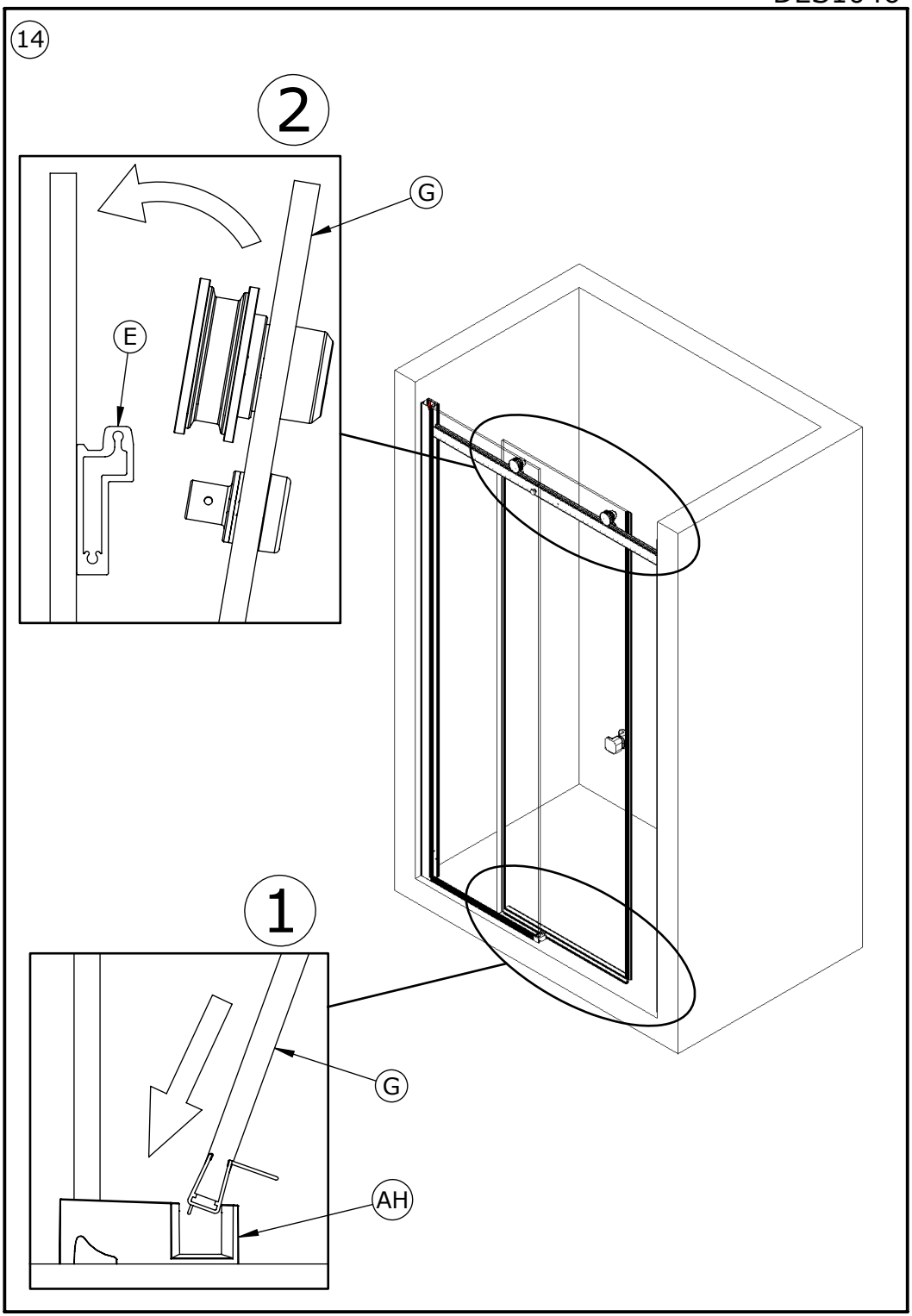
14
2
G
E
1
G
AH

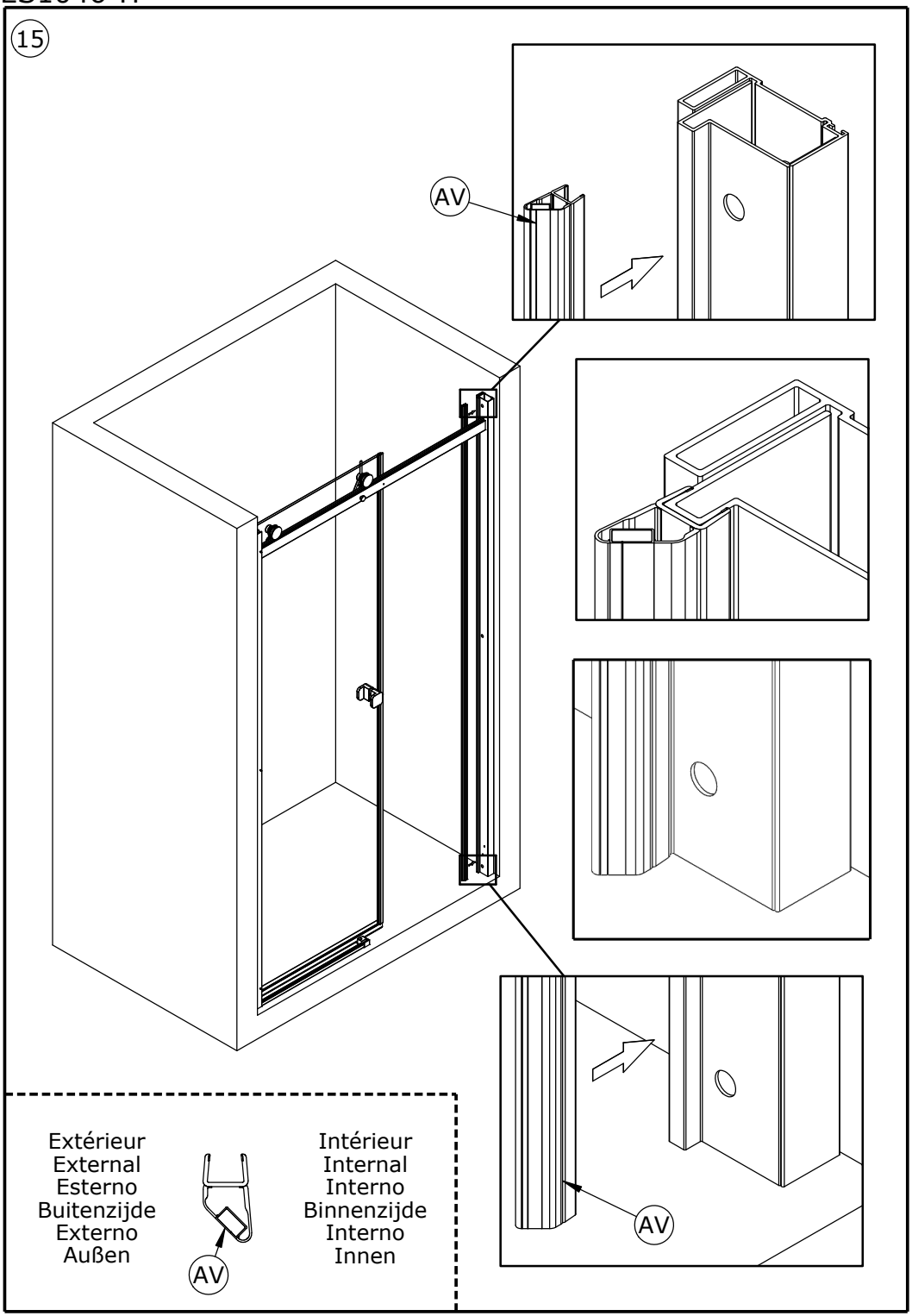
15
AV
AV
Extérieur
External
Esterno
Buitenzijde
Externo
Außen
AV
Intérieur
Internal
Interno
Binnenzijde
Interno
Innen

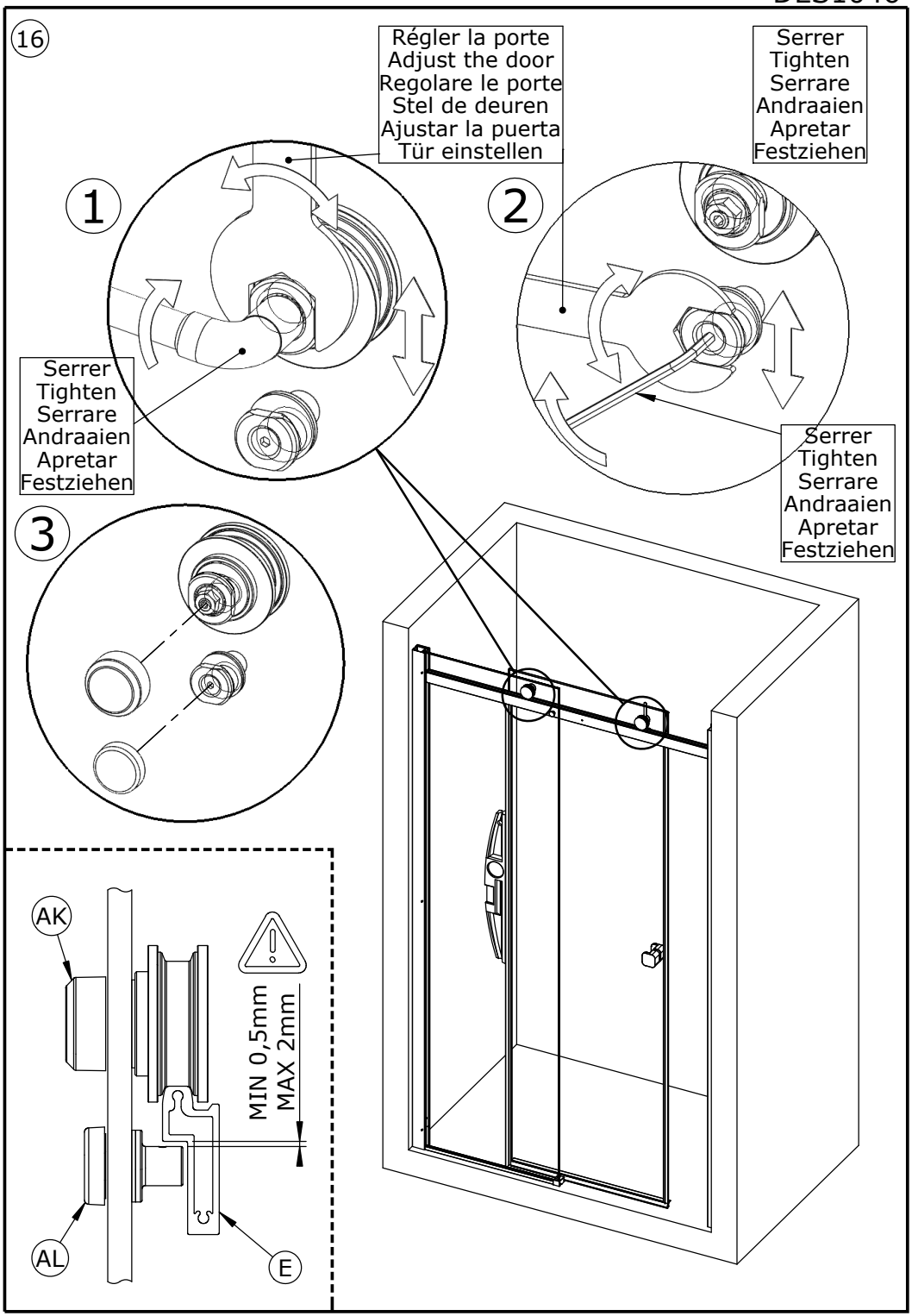
16
Régler la porte
Adjust the door
Regolare le porte
Stel de deuren
Ajustar la puerta
Tür einstellen
Serrer
Tighten
Serrare
Andraaien
Apretar
Festziehen
1
2
Serrer
Tighten
Serrare
Andraaien
Apretar
Festziehen
Serrer
Tighten
Serrare
Andraaien
Apretar
Festziehen
3
AK
MIN 0,5mm
MAX 2mm
AL
E

17

Intérieur - Internal - Interno - Binnenzijde - Interno - Innen

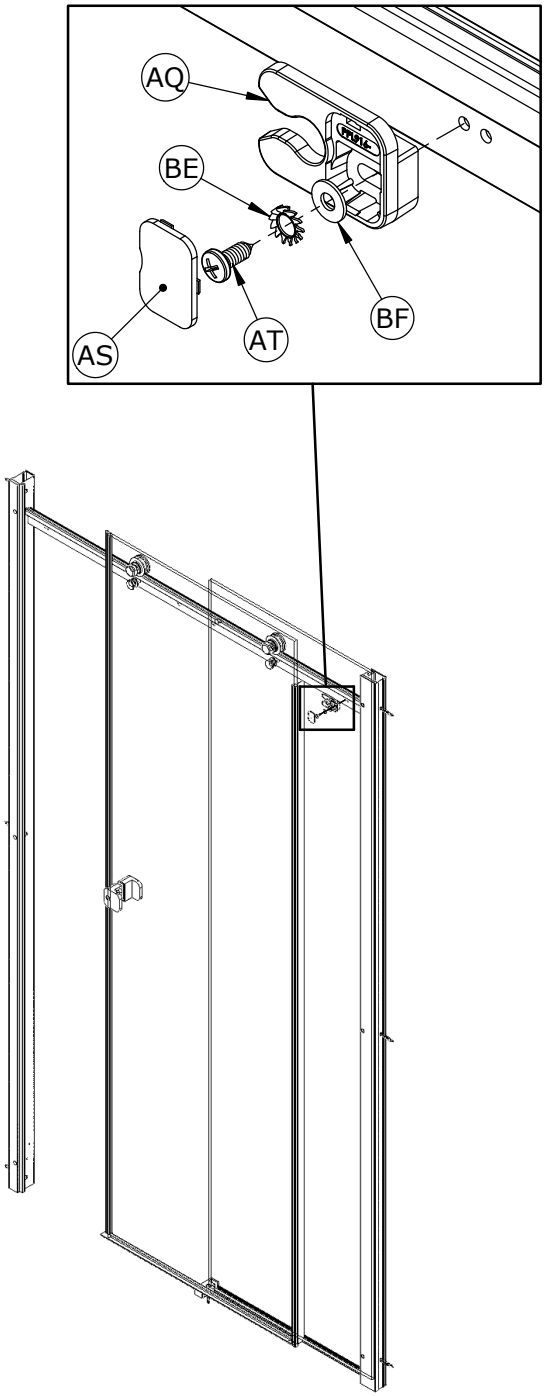

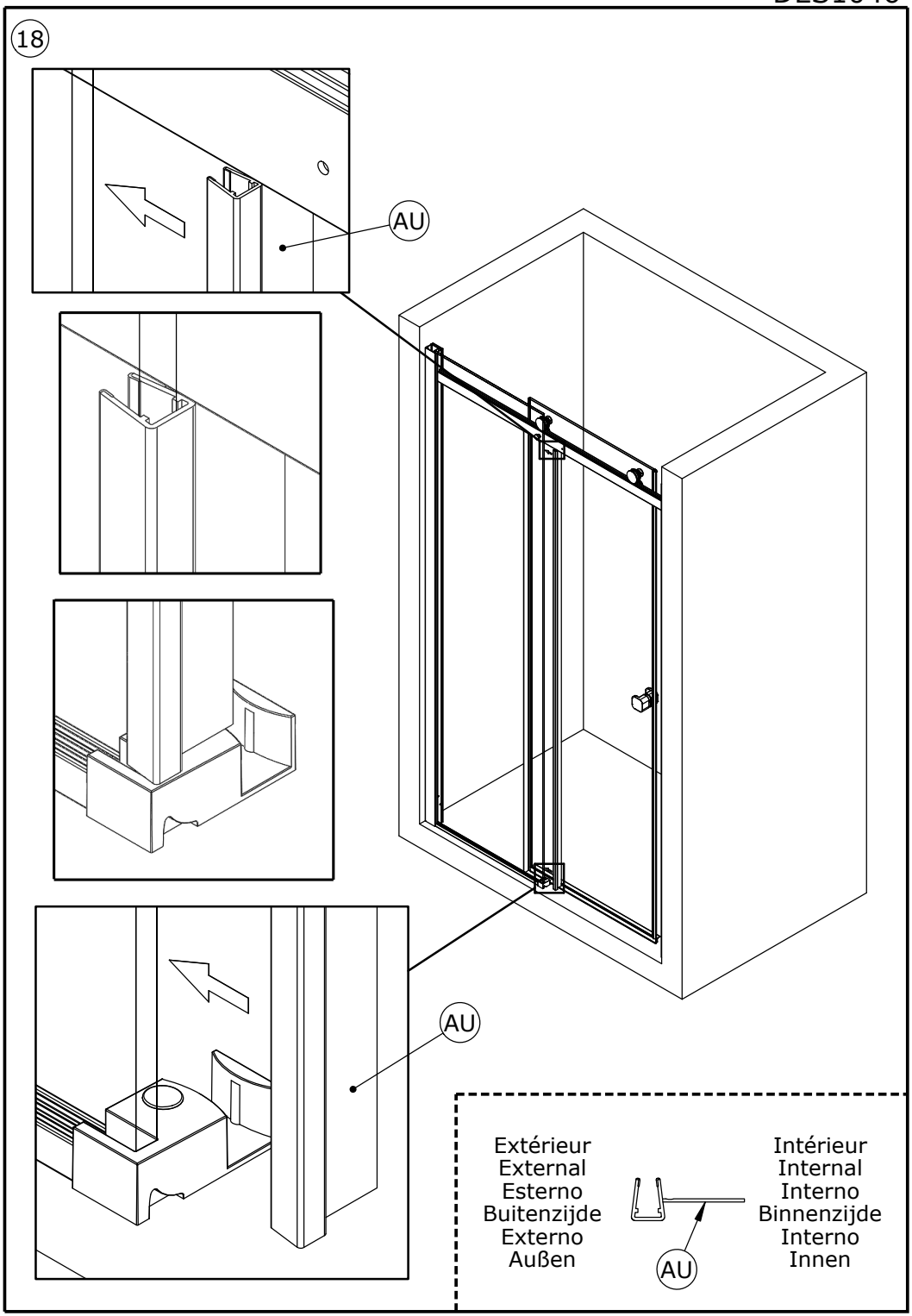
18
AU
AU
Extérieur
External
Esterno
Buitenzijde
Externo
Außen
AU
Intérieur
Internal
Interno
Binnenzijde
Interno
Innen

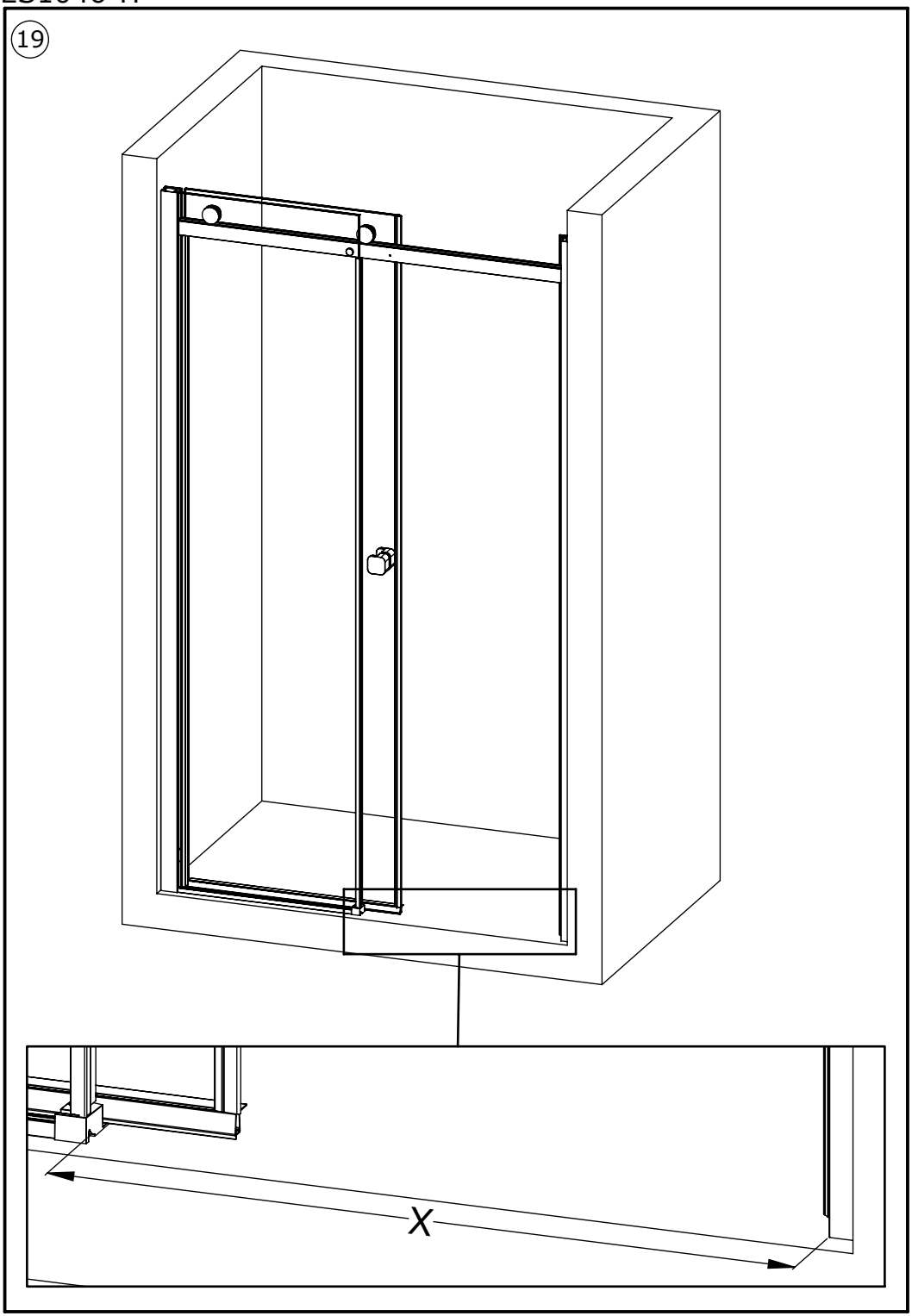
19
X

20

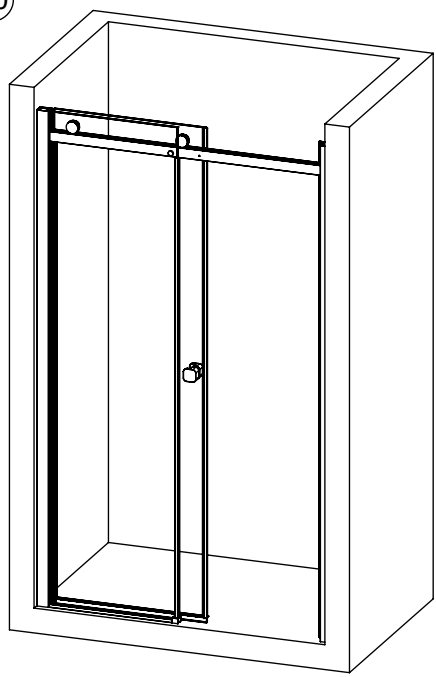

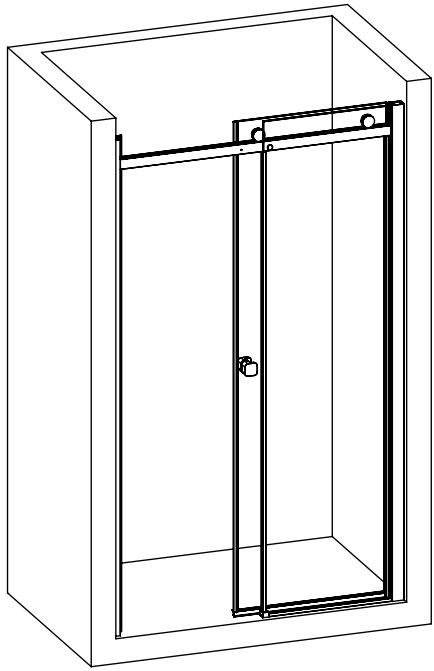

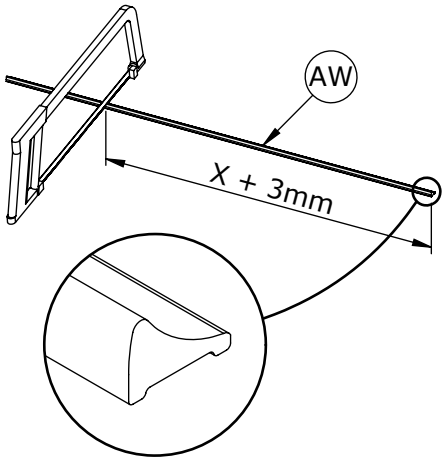

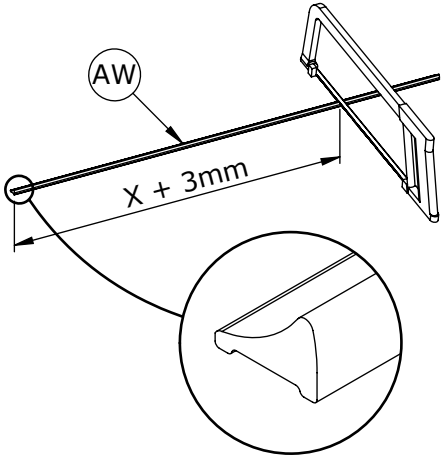

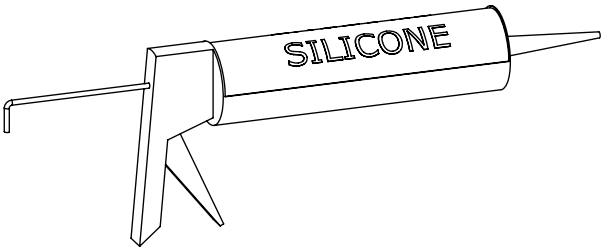

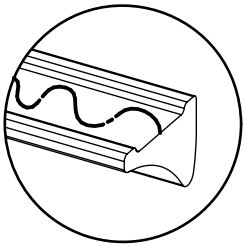

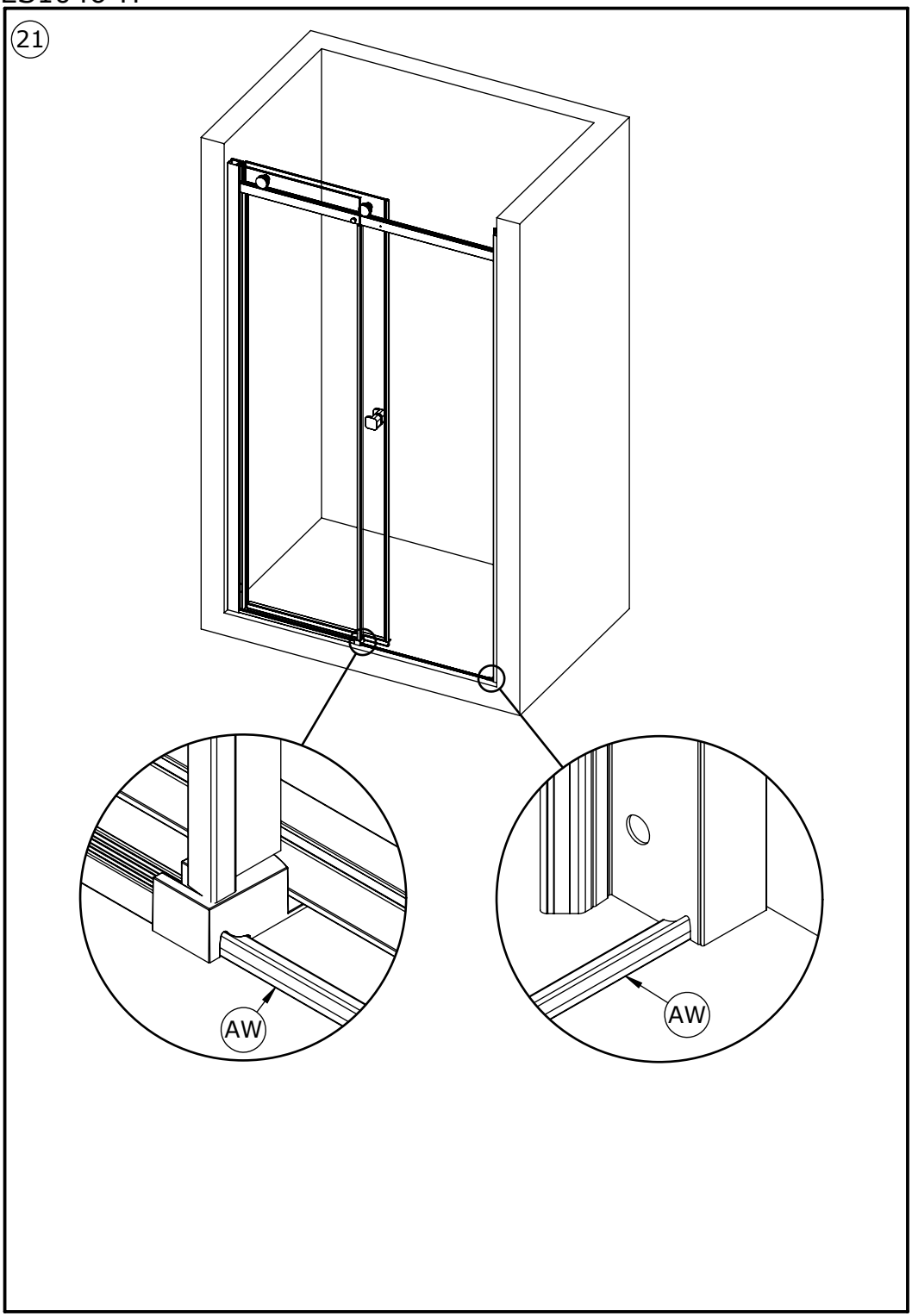
21
AW
AW

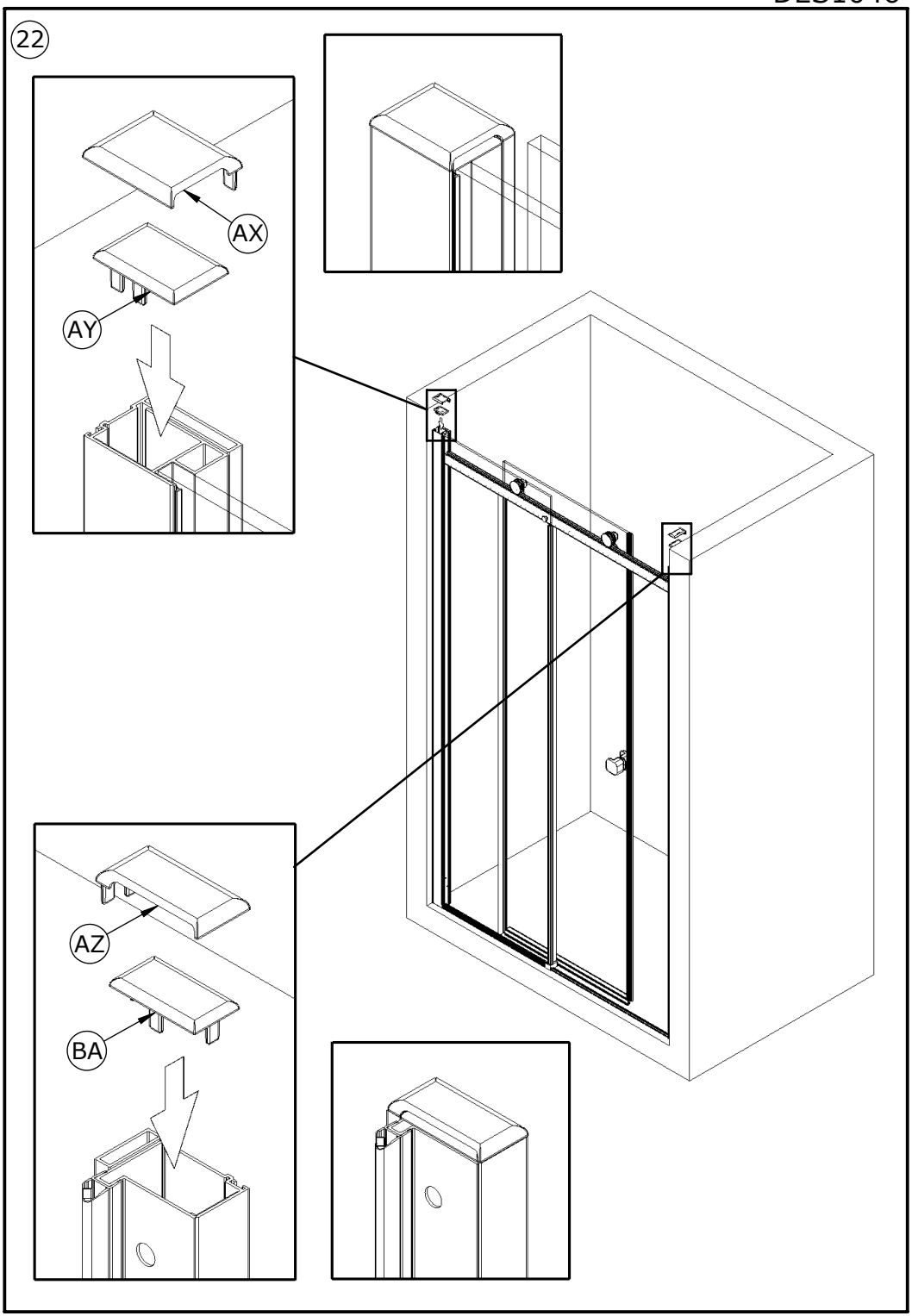
22
AX
AY
AZ
BA

23

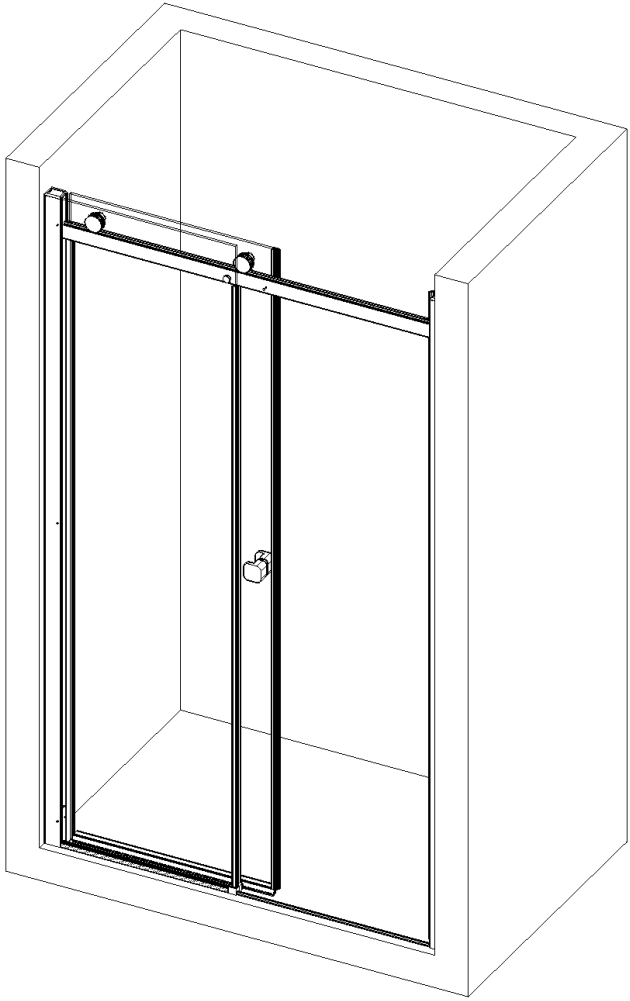

X7

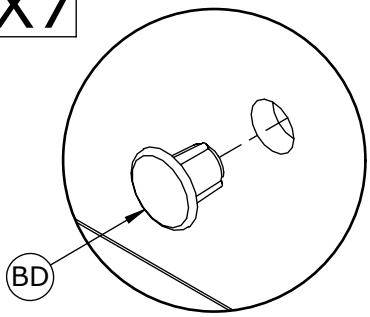

X9

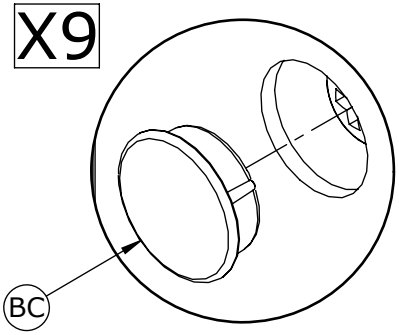

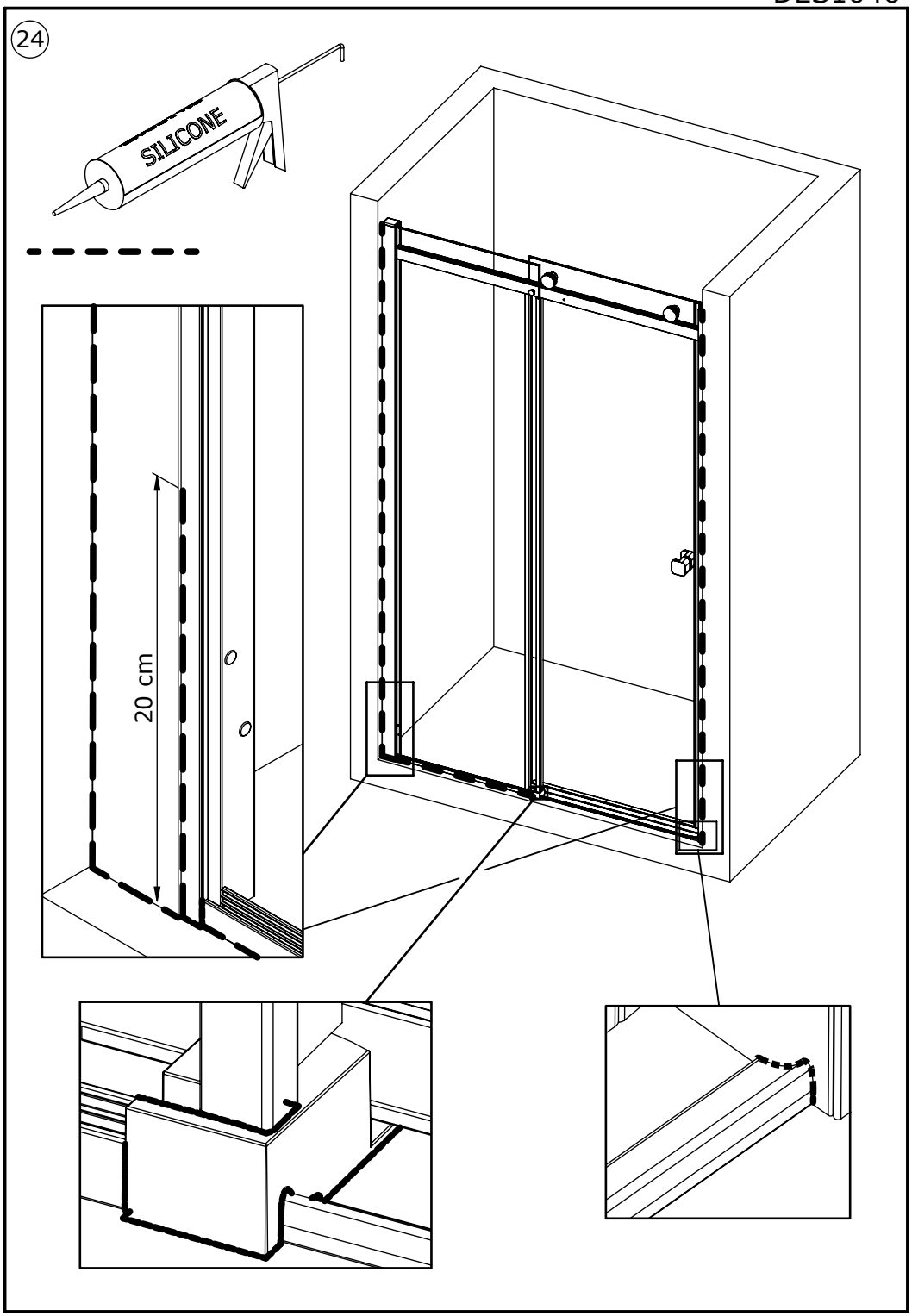
24
SILICONE
20 cm

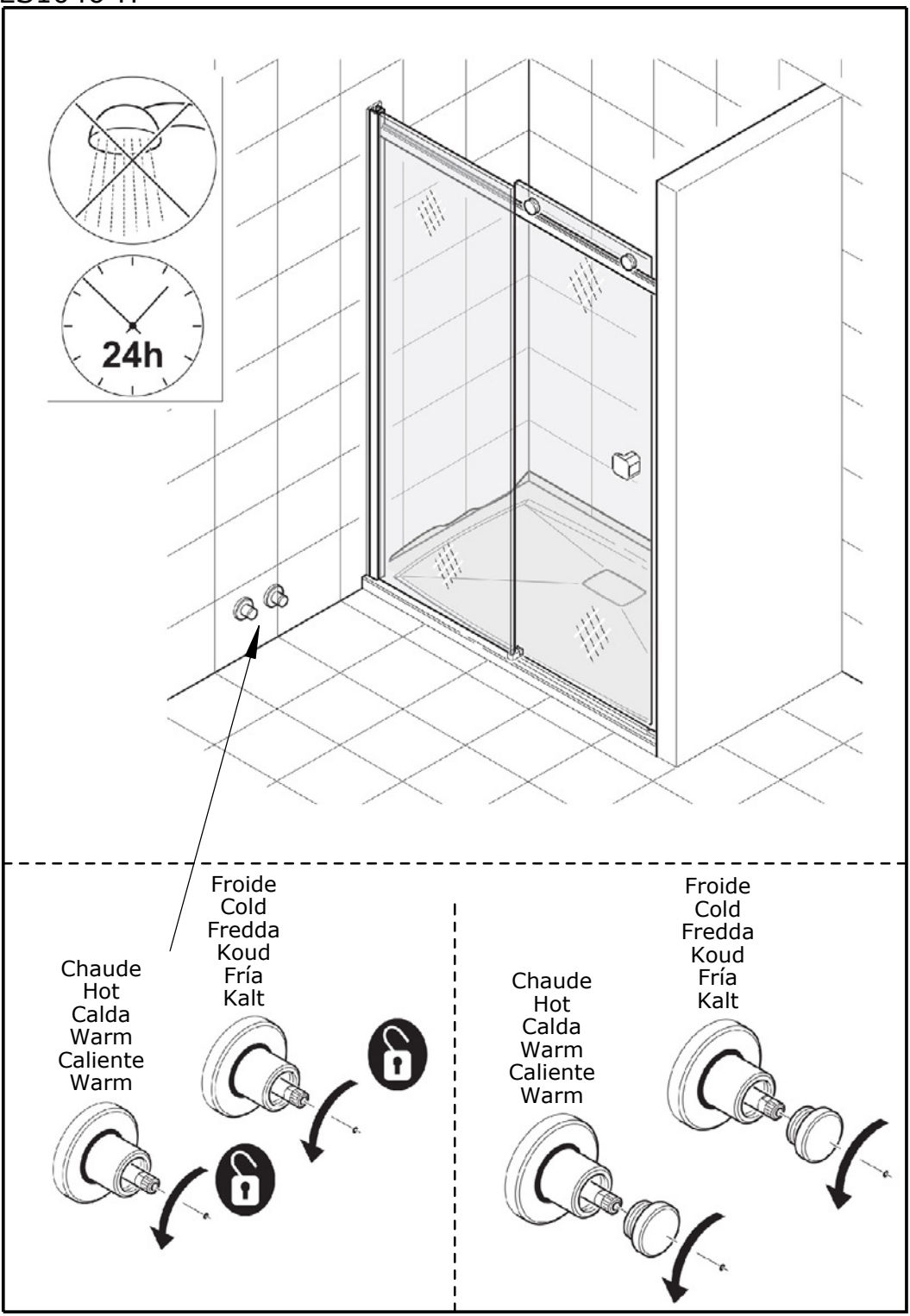
24h
Chaude
Hot
Calda
Warm
Caliente
Warm
Froide
Cold
Fredda
Koud
Fría
Kalt
Chaude
Hot
Calda
Warm
Caliente
Warm
Froide
Cold
Fredda
Koud
Fría
Kalt

Informations sur l'utilisation
Useful information
Informazioni sull'utilizzo
Informatie over het gebruik
Informaciones sobre el uso
Informationen über die Verwendung

Ne pas mettre les mains entre les parois de verre lorsque celles-ci sont coulissées.

Do not put your hands between the glass walls when they are sliding

Non mettere le mani tra le pareti in vetro mentre scorrono.

Steek uw handen niet tussen de glazen wanden wanneer deze worden verschoven.

No ponga las manos entre los cristales mientras se desplazan.

Legen Sie Ihre Hände nicht zwischen die Glaswände während diese geschoben werden.

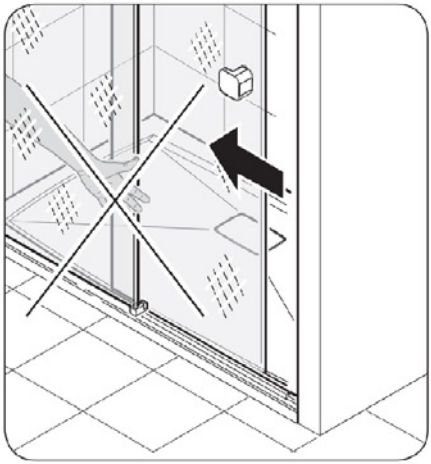

Ne pas s'accrocher à la fermeture de la douche.

Do not hold onto the shower door.

Non aggrapparsi alla chiusura doccia.

Ga niet aan de douchesluiting hangen.

No agarrarse al cierre de la ducha.

Nicht an der Duschkabinentür festhalten.

Informations sur l'utilisation
Useful information
Informazioni sull'utilizzo
Informatie over het gebruik
Informaciones sobre el uso
Informationen über die Verwendung

Ne pas suspendre d'objet lourds à la fermeture de la douche.

Do not hang heavy objects on the shower door.

Non appendere oggetti pesanti alla chiusura doccia.

Hang geen voorwerpen aan de douchesluiting.

No colgar objetos pesados en la ducha.

Keine schweren Gegenstände an die Duschkabinentür hängen.

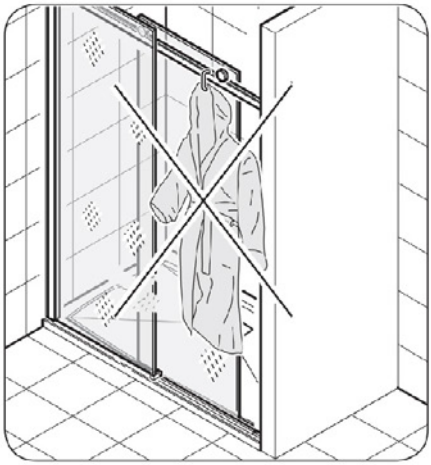

Nettoyer périodiquement le profilé de coulissement et régler périodiquement les roulettes.

Periodically clean the sliding profile and periodically adjust the rollers.

Pulire il profilo di scorrimento e regolare le rotelle periodicamente.

Reining het geleiderprofiel en stel de wieltjes regelmatig af.

Limpiar el perfil de deslizamiento y regular las ruedas periódicamente.

Reinigen Sie das Führungsprofil regelmäßig und stellen Sie die Gleitrollen regelmäßig ein

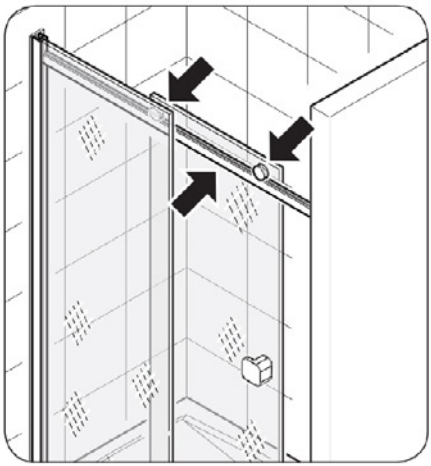

Nettoyage et entretien
Cleaning and maintenance
Pulizia e manutenzione
Reiniging en onderhoud
Limpieza y mantenimiento
Reinigung und wartung

Nettoyage des parties chromées
Cleaning chrome parts
Pulizia delle parti cromate
Reinigen van de verchroomde onderdelen
Limpieza de las partes cromadas
Reinigung der verchromten Teile

- Pour nettoyer les surfaces chromées, utiliser UNIQUEMENT des détergents liquides neutres.
  Pour obtenir des surfaces brillantes, appliquer périodiquement une pâte à polir sur un chiffon.

Ne pas utiliser de détergents, de produits abrasifs, d'alcool, de diluants, de substances corrosives ou autres solvants.

- To clean chrome surfaces, use ONLY neutral liquid detergents.
  To obtain shiny surfaces, periodically apply normal polish on a cloth.

Do not use detergents, abrasive products, alcohol, thinners, corrosive substances or other solvents.

- Per la pulizia delle superfici cromate utilizzare SOLO detergenti liquidi neutri.
  Per mantenere lucide le superfici, utilizzare periodicamente un panno e del normale polish.

Non utilizzare detersivi o materiali abrasivi, alcool, diluenti, sostanze corrosive o altri solventi.

- Gebruik voor het reinigen van verchroomde oppervlakken ALLEEN neutrale reinigingsmiddelen.
  Om de verchroomde oppervlakken glanzend te houden, gebruik regelmatig een doek en conventioneel schoonmaakmiddel.

Gebruik geen schoonmaakmiddelen of schurende materialen, alcohol,verdunners, oplosmiddelen of andere bijtende stoffen.

- Para la limpieza de las superficies cromadas utilizar ÚNICAMENTE detergentes líquidos neutros.
  Para mantener lúcidas las superficies, utilizar periódicamente un paño y un pulimento normal.

No utilizar detergentes ni materiales abrasivos, alcohol, diluyentes, sustancias corrosivas ni otros disolventes.

- Für die Reinigung verchromter Oberflächen sind AUSSCHLIESSLICH neutrale Flüssigreiniger zu verwenden.
  Oberflächen bleiben glänzend, wenn sie regelmäßig mit einem weichen Tuch und Politur gepflegt werden.

Keine Waschmittel, Scheuermittel, Alkohol, Verdünnungsmittel, ätzende Substanzen oder andere Lösungsmittel verwenden.

Nettoyage et entretien
Cleaning and maintenance
Pulizia e manutenzione
Reiniging en onderhoud
Limpieza y mantenimiento
Reinigung und wartung

Nettoyage des vitres
Glass cleaning
Pulizia del cristalli
Reinigen van het gals
Limpieza de los cristales
Reinigung der Scheiben

- Il est conseillé de nettoyer périodiquement de manière approfondie les vitres fixes et la porte.
  - Nettoyage journalier
    Rincer abondamment à l'eau froide puis essuyer avec une raclette.
  - Nettoyage périodique
    Nettoyer régulièrement à l'aide d'une éponge non-abrasive et de vinaigre blanc, puis essuyer avec un chiffon doux.

Pour déposer la porte ou la vitre fixe, procéder à l'inverse de la procédure illustrée dans ce manuel.

- It is advisable to thoroughly clean the fixed glass and door periodically.
  - Daily cleaning
    Rinse thoroughly with cold water the wipe with a squeegee.
  - Periodic cleaning
    Clean regularly using a non-abrasive sponge and white vinegar, then wipe with a soft cloth.

To remove the door or fixed glass, reverse the procedure illustrated in this manual.

- Periodicamente si consiglia di effettuare un'accurata pulizia dei cristalli fissi e della porta.
  - Pulizia giornaliera
    Risciacquare abbondantemente con acqua fredda e asciugare con une racla in gomma.
  - Pulizia periodica
    Pulire regolarmente con une spugna non abrasiva e dell'aceto bianco, quindi asciugare con un panno morbido.

Se dovesse essere necessario rimuovere la porta o il cristallo fisso, operare in senso inverso a quanto illustrato nel presente manuale.

Nettoyage et entretien
Cleaning and maintenance
Pulizia e manutenzione
Reiniging en onderhoud
Limpieza y mantenimiento
Reinigung und wartung

- Het is raadzaam de glazen wanden en deruren regelmatig en zorgvuldig te reinigen.

- Dagelijkse schoonmaak
  Rijkelijk afspoelen met koud water en vervolgens schoonvegen met een raamwisser.
- Periodieke reiniging
  Schoonmaken met behulp van een niet-schurende spons en met schoonmaa schoonmaak azijn, daarna schoonvegen en afdrogen met een zachte doek.

Als u de deur of het vaste glas dient te verwijderen, ga dan omgekeerd te werk t.o.v. wat is aangegeven in deze handleiging.

- Periódicamente, se aconseja realizar une limpieza precisa de los cristales fijos y de la puerta.
Para la limpieza, utilizar detergentes comunes para vidrios y cristales.

- Limpieza diaria
  Aclarar abundamente con agua fría y secar con una rasqueta.
- Limpieza periodica
  Limpiar con una esponja suave o una bayeta y con vinagre blanco y secar con una gamuza.

Si fuese necesario quitar la puerta o el cristal fijo, opere en sentido inverso a lo ilustrado en este manual.

- Es wird empfohlen, die festen Scheiben und die Tür regelmäßig gründlich zu reinigen.

- Tägliche Reinigung
  Mit kaltem Wasser gut abspülen und anschließend mit einem Gummiwischer abziehen.
- Regelmäßige Reinigung
  Regelmäßig mit einem nicht scheuernden Schwamm und weißem Essig reinigen und anschließend mit einem weichen Tuch trocken wischen.

Das abnehmen der Tür oder der festen Scheiben erfogt nachdem in diesem Handbuch gezeigten Verfahren in umgekehrter Reihenfolge.

Nettoyage et entretien
Cleaning and maitenance
Pulizia e manutenzione
Reiniging en onderhoud
Limpieza y mantenimiento
Reinigung und wartung

Nettoyage de la bonde
Cleaning the waste
Pulizia piletta di scarico
Reinigen van douche-afvoer
Limpieza del desagüe
Reinigung des Bodenablaufs

- Retirer périodiquement le bouchon de la bonde de vidage et vérifier que le bol placé en dessous soit propre.
  Eliminer d'éventuels résidus (cheveux, fils, etc...) et remettre en place.
  Selon le modèle, reportez-vous au manuel du receveur.

- Periodically remove the cover from the waste and check that the waste is clean underneath. Remove any residue (hair, threads etc.) and replace.
  Depending on the model, refer to the shower tray manual.

- Periodicamente rimuovere il tappo della piletta di scarico e controllare che il bicchiere sottostante sia pulito.
  Rimuovere eventuali residui (peli, fili, etc) e riposizionare il tutto.
  A seconda del modello, consultare il manuale del piatto doccia.

- Verwijder regelmatig het dekseltje van de douche-afvoer en controleer of het onderliggende vaatje schonn is.
  Verwijder eventuele resten (haren, draden, enz.) en plaats alle onderdelen terug.
  Afhankelijk van het model, zie de handleiding van de douchebak.

- Periódicamente, quitar el embellecedor del desagüe y controlar que el vaso del desagüe esté limpio.
  Quitar los posibles residuos (pelos, hilos, etc.) y volver a colocar todo.
  Según el modelo, consulte el manual del plato de ducha.

- Regelmäßig den Ablaufverschluss entfernen und den Einsatz auf Verschmutzunge überprüfen.
  Eventuelle Rückstände entfernen (Haare, Fasern usw.) und Verschluss wieder einsetzen.
  Weitere Informationen zum jeweiligen Modell finden Sie im Handbuch zur Duschwanne.

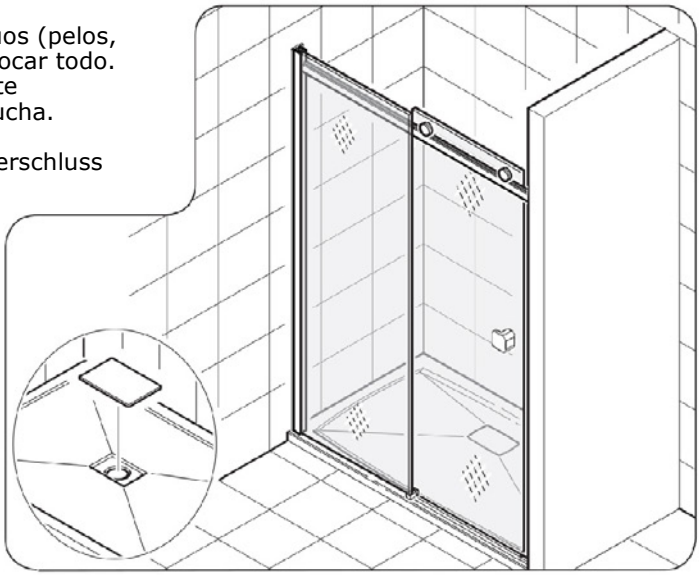

Kinedo

FR Bon de garantie SCANNEZ MOI http://tiny.cc/bon-de-garantie-fr	GB Guarantee SCAN ME http://tiny.cc/bon-de-garantie-gb
DE Garantiekarte SCAN MICH http://tiny.cc/bon-de-garantie-de	NL Garantievoorwaarden SCAN MIJ http://tiny.cc/bon-de-garantie-nl
ES Garantía ESCANÉAME http://tiny.cc/bon-de-garantie-es	IT Garanzia SCANSIONAMI http://tiny.cc/bon-de-garantie-it
PT Garantia ESCANEIE-ME http://tiny.cc/bon-de-garantie-pt	CH Garantiekarte SCAN MICH http://tiny.cc/bon-de-garantie-ch
BE Garantievoorwaarden SCAN MIJ http://tiny.cc/bon-de-garantie-be	AT Garantiekarte SCAN MICH http://tiny.cc/bon-de-garantie-at

Kinedo

FR Conseils d'entretien — SCANNEZ MOI — http://tiny.cc/conseils-entretien-fr	**GB** Maintenance instructions — SCAN ME — http://tiny.cc/conseils-entretien-gb
DE Wartungstipps — SCAN MICH — http://tiny.cc/conseils-entretien-de	**NL** Onderhoudstips — SCAN MIJ — http://tiny.cc/conseils-entretien-nl
ES Consejos de mantenimiento — ESCANÉAME — http://tiny.cc/conseils-entretien-es	**IT** Consigli per la manutenzione — SCANSIONAMI — http://tiny.cc/conseils-entretien-it
PT Dicas de manutenção — ESCANEIE-ME — http://tiny.cc/conseils-entretien-pt	**CH** Wartungstipps — SCAN MICH — http://tiny.cc/conseils-entretien-ch
BE Onderhoudstips — SCAN MIJ — http://tiny.cc/conseils-entretien-be	**AT** Wartungstipps — SCAN MICH — http://tiny.cc/conseils-entretien-at

CE

AQUAPRODUCTION, Site industriel,
F - 44680 Chaumes-en-Retz

14

EN 14428

Paroi de douche, fabriquée en verre de silicate sodo-calcique de sécurité trempé thermiquement

Aptitude au nettoyage :	réussite
Résistance à l'impact/propriétés de fragmentation :	réussite
Durabilité :	réussite

SERVICE APRÈS-VENTE / AFTER-SALES SERVICE
ASSISTENZA POST-VENDITA / DIENST NA VERKOOP
ASISTENCIA POSTVENTA / KUNDENDIENST

CE

FRANCE +33 (0)2 40 21 29 45	SUISSE/SCHWEIZ +41 (0)32 631 04 74
UK +44 (0)20 8842 0033	ESPAÑA +34 93 544 60 76
IRELAND +353 04697 33102	NEDERLAND +31 475 487 100
DEUTSCHLAND +49 (0) 6074 / 30928 0	BELGIQUE/BELGIË +31 475 487 100
ITALIA +39 02 30559420	РОССИЯ +7 495 258-29-51
ÖSTEREICH +43 1 710 60 70	PORTUGAL +351 219 112 785